Obsah

TECHNICKÁ ZPRÁVA 2

1. ZÁKLADNÍ ÚDAJE 2

2. ROZSAH PROJEKTOVANÉHO ZAŘÍZENÍ 3

3. POUŽITÉ PŘEDPISY A NORMY 3

4. ÚDAJE O PROVOZNÍCH PODMÍNKÁCH 4

4.1 NAPĚŤOVÁ SOUSTAVA: 4

4.2 ENERGETICKÁ BILANCE OBJEKTU: 4

4.3 OCHRANA PŘED NEBEZPEČNÝM DOTYKOVÝM NAPĚTÍM: 4

5. POPIS TECHNICKÉHO ŘEŠENÍ 4

5.1 KABELY A KABELOVÉ TRASY 4

5.2 STRUKTUROVANÁ KABELÁŽ – SKS (LAN) 4

5.3 UZEMNĚNÍ TECHNOLOGIÍ A KOVOVÝCH ČÁSTÍ 5

6. STAVEBNÍ PŘIPRAVENOST 5

7. BEZPEČNOST PRÁCE A OCHRANA ZDRAVÍ, VLIV NA ŽIVOTNÍ PROSTŘEDÍ 5

TECHNICKÁ ZPRÁVA

1. Základní údaje

Identifikační údaje o žadateli a zpracovateli dokumentace

Akce:	Přístavba objektu správní budovy na poz. č. parc.2406/8, k. ú. Libušín
Proj. část:	D. 1. 4. – elektroinstalace slaboproud
Investor:	Palivový kombinát Ústí s. p. Středisko Kladenské doly 273 06 Libušín
Stupeň:	Dokumentace pro stavební povolení
Zprac. části projektu:	Martin Frühauf II. ulice 75 273 07; Vinařice ČKAIT: 0010135
Datum:	8/2017

2. Rozsah projektovaného zařízení

Projektová dokumentace řeší doplnění a rozšíření strukturované kabeláže v objektu na adrese Palivového kombinátu Ústí s. p., středisko Kladenské doly, 273 06 Libušín.

Projekt je zpracován v souladu s technickými normami a s hygienickými, požárními a bezpečnostními předpisy – PBŘS a požadavky investora.

3. Použité předpisy a normy

Dokumentace je a stavba bude provedena podle platných zákonů a vyhlášek a podle předpisů harmonizovaných ČSN vydaných v době zpracování PD. Zejména pak:

ČSN	33 0120	Elektrotechnické předpisy - Normalizovaná napětí IEC.
ČSN	33 2030	Elektrostatika - Směrnice pro vyloučení nebezpečí od statické elektřiny.
ČSN	33 2130	Elektrotechnické předpisy. Vnitřní elektrické rozvody
ČSN	33 3051	Ochrany elektrických strojů a rozvodných zařízení.
ČSN	33 3210	Elektrotechnické předpisy. Rozvodná zařízení. Společná ustanovení
ČSN EN	62305 1-5	Elektrotechnické předpisy ČSN. Předpisy pro ochranu před bleskem.
ČSN	73 0802	Požární bezpečnost staveb - Nevýrobní objekty.
ČSN	73 6005	Prostorové uspořádání sítí technického vybavení.
ČSN	33 2000-1	Elektrické instalace budov - Část 1: Rozsah platnosti, účel a základní hlediska.
ČSN	33 2000-3	Elektrotechnické předpisy. Elektrická zařízení. Část 3: Stanovení základních charakteristik.
ČSN	33 2000-4-41ed.2	Elektrotechnické předpisy - Elektrická zařízení - Část 4: Bezpečnost - Kapitola 41: Ochrana před úrazem elektrickým proudem
ČSN	33 2000-5-51ed.2	Elektrotechnické předpisy - Elektrická zařízení - Část 5: Výběr a stavba elektrických zařízení - Kapitola 51: Všeobecné předpisy.
ČSN	33 2000-6.ed2	Elektrotechnické předpisy. Elektrická zařízení. Část 6: Revize.
ČSN EN	50173-1	Informační technologie – univerzální kabeláží systémy – část 1 specifikace a zabezpečení kvality
ČSN EN	50174-1 ed.2	Informační technika – instalace kabelových rozvodů – část 1: specifikace a zabezpečení kvality
ČSN EN	50174-2 ed.2	Informační technika – instalace kabelových rozvodů – část 2: plánování instalace a postupy instalace v budovách
ČSN EN	50174-3	Informační technika – instalace kabelových rozvodů – část 3: projektová příprava a výstavba vně budov
Vyhláška	50/78 Sb	o Českých technických normách –
Zákon	č. 22/1997 Sb	§4 zákona - návaznost norem ve znění pozdějších předpisů
Zákon	670/2004 Sb	kterým se mění zákon č. 458/2000 Sb., o podmínkách podnikání a o výkonu státní správy v energetických

		odvětvích a o změně některých zákonů (energetický zákon), ve znění pozdějších předpisů
Vyhláška	23/2008	O technických podmínkách požární ochrany staveb
Vyhláška	268/2011	O technických podmínkách požární ochrany staveb
Zákon	č.262/2006	Zákoník práce
Zákon	č.40/1964	Občanský zákoník
Zákon	č.183/2006	O územním plánování a stavebním řádu
Vyhláška	48/1982	Českého úřadu bezpečnosti práce
Nařízení vlády	101/2005	Stanovuje podrobnější požadavky na pracoviště a pracovní prostředí
Nařízení vlády	378/2001	Kterým se stanoví bližší požadavky na bezpečný provoz a používání strojů, technických zařízení, přístrojů a nářadí

4. Údaje o provozních podmínkách

4.1 Napěťová soustava:

1/N+PE/AC/50 Hz/230V/TN-S stávající elektroinstalace v objektu

4.2 Energetická bilance objektu:

Energetická bilance se doplněním rozvodů a systémů slaboproudých instalací v objektu nemění

4.3 Ochrana před nebezpečným dotykovým napětím:

Soustava NN - AC
Základní ochrana před nebezpečným dotykem neživých částí u zařízení do 1000 Vst, je provedena samočinným odpojením od zdroje v síti TN-C podle článků 413.1, (ČSN 33 2000-4-41ed.2) a izolací dle čl. 415.1, kryty nebo překážkami dle čl. 412.2, doplňková ochrana proudovým chráničem dle čl. 412.5.

5. Popis technického řešení

5.1 Kabely a kabelové trasy

Kabelové trasy vnitřních LAN instalací budou vedeny v nových trasách. Kabelové trasy budou vedeny ve vkládacích žlabech a v bezhalogenových netříštivých trubkách.

Vzhledem ke konstrukci slaboproudých kabelů a provedení vnějšího pláště budou kabely v celé délce svého vedení uloženy v netříštivých bezhalogenových chráničkách nebo na kabelových žlabech. Kabely budou na obou koncích trvale označeny (systém, ukončení druhého konce, zařízení).

5.2 Strukturovaná kabeláž – SKS (LAN)

Rozvody strukturované kabeláže budou rozšířeny do 2. NP ze stávajících rozvodů objektu. Napojení bude provedeno v serverovně místnost 1.8.

V serverovně bude stávající datový rozvaděč doplněn dvěma patch panely 24p. Kabelové vedení metalických kabelů bude započato na zářezové svorkovnici PATCH panelu ve stávajícím rozvaděči a zakončení bude v zásuvce umístění v kancelářích a zasedací místnosti v 2.NP. Ke každému přípojnému místu (přípojné místo tj. 1x zásuvka = 2x konektorem RJ45 8/8 v plnohodnotném zapojení) jsou přivedeny dva datové kabely. Přípojná místa v kancelářích a na stole v zasedací místnosti jsou osazeny dvěma dvojzásuvkami RJ45 Cat.5e. Zásuvka v zasedací místnosti na stěně je pro zobrazovací zařízení. Datová síť bude propojovat PC zařízení, síťová zařízení (tiskárny), IP telefony nebo zobrazovací zařízení.

Rozvaděč bude složit pro připojení koncových zásuvek na každém podlaží Rozmístění a vybavení aktivními prvky. Předmětem PD není doplnění aktivní části sítě.

<u>Základní údaje metalické LAN sítě</u>
Technické parametry sítě LAN:

Datové kabely: EIA/TIA Cat.	-	5e - nestíněná
Zapojení kabelů EIA/TIA	-	T568B (A)
Přenosové medium	-	drát, Cat. 5e, 100 MHz, 4P
Vnější plášť:	-	LS0H
Topologie	-	Star

Kabely budou vedeny ve společných trasách, v kabelových žlabech a netříštivých chráničkách. Kabely budou na obou koncích trvanlivě označeny (systém a zakončení druhé strany vedení). Trasa vedení bude v přístavbě 2. NP vedena z části v konstrukci podlahy. V místnosti 2.2 bude trasa vyvedena pod oknem ve výšce 800 mm nad čisto podlahou a dál bude vedena v podparapetních kanálech ke koncovým zásuvka v jednotlivých místnostech 2.2; 2.3 a 2.43. Kabel v těchto místnostech budou pod oknem připraveny na montáž s dostatečnou rezervou pro umístění zásuvek v dané místnosti, na kterém koliv místě. V místnosti 2.1 budou kabelové trasy vedeny v podlaze a část bude zakončena s rezervou pro montáž zásuvek do stolu a část bude vyvedena z podlahy na stěnu proti stolu. Trasa klesající z 2. NP bude vedena do 1. NP na stěně ve vkládacím žlabu, pod stropem v místnosti kotelny na úrovni 1. PP. Prostupem do 1.NP do serverové místnosti.

5.3 Uzemnění technologií a kovových částí

Zemnící svorky technologii, zařízení v objektu, kovové kabelové trasy a svorkovnice PE rozvaděčů budou vodivě propojeny s ekvipotenciálními svorkovnicemi objektu CYA žz.

6. Stavební připravenost

Stavba zajistí prostupy svislými a vodorovnými stavebními konstrukcemi pro vedení kabelů. Prostupy budou opatřeny ucpávkami, mezi požárními úseky požárními ucpávkami dle PBŘ.

7. Bezpečnost práce a ochrana zdraví, vliv na životní prostředí

Bezpečnost práce a ochrana zdraví musí být zajištěn příslušnými technicko-organizačními opatřeními a dodržováním příslušných norem a předpisů. Práci na

elektrických zařízeních smí provádět jen pracovníci s příslušnou kvalifikací podle vyhlášky 50/1978 Sb.

Při provádění montáže musí být dodrženy požadavky příslušných hygienických předpisů, zejména v otázkách hlučnosti, prašnosti, narušení stávající zeleně, obtěžování okolí, znečišťování komunikací apod. Stavba nebude mít negativní vliv na životní prostředí.

Veškeré práce na stávajících systémech budou koordinovány se servisními organizacemi systémů. Organizaci bude oznámen začátek prací, bude účastna v průběhu na kontrolních dnech a při ukončení. Organizaci budou předloženy a podstoupeny veškeré dokumenty od zařízení před montáží, podklady po montážích. Organizace bude účastna při spuštění systému.

§ 34 vyhlášky 268/2009 Sb. je stanoveno:
Elektrický rozvod musí podle druhu provozu splňovat požadavky na:

a. bezpečnost osob, zvířat a majetku;
b. provozní spolehlivost v daném prostředí při určeném způsobu provozu a vlivu prostředí;
c. přehlednost rozvodu, umožňující rychlou lokalizaci a odstranění případných poruch;
d. snadnou přizpůsobivost rozvodů při požadovaném přemísťování elektrických zařízení a strojů;
e. dodávku elektrické energie pro zařízení, která musí zůstat funkční při požáru;
f. zamezení vzájemných nepříznivých vlivů a rušivých napětí při křižování a souběhu silových vedení a vedení elektronických komunikací;
g. v elektrických rozvodech staveb instalovat vždy zařízení s takovou elektromagnetickou komptabilitou a odolností, aby tato zařízení v elektromagnetickém prostředí uspokojivě fungovala, aniž by sama způsobovala nepříznivé elektromagnetické rušení jiného zařízení v tomto prostředí;

Elektrická zařízení, popřípadě elektrické předměty, musí být před uvedením do provozu vybaveny bezpečnostními tabulkami a nápisy předepsanými pro tato zařízení příslušnými zařizovacími, nebo předmětovými normami.

Výchozí revizi provede dodavatel montážních prací podle ČSN 33 1500. Další revize (periodické) bude provádět provozovatel ve stanovených lhůtách a po každé opravě vyvolané poruchou, či poškozením elektrického zařízení. V případě zařízení hromosvodu po každém zjištěném zásahu bleskem.

Dokumentace je vytvořena pro stavební povolení, pro provedení stavby bude provedena a schválena dokumentace, pro provedení stavby, investorem.

V Kladně 08.2017 vypracoval Martin Frühauf

Martin Frühauf

POHLED NA UMÍSTĚNÍ PROSTUPU DATOVÉ SÍTĚ

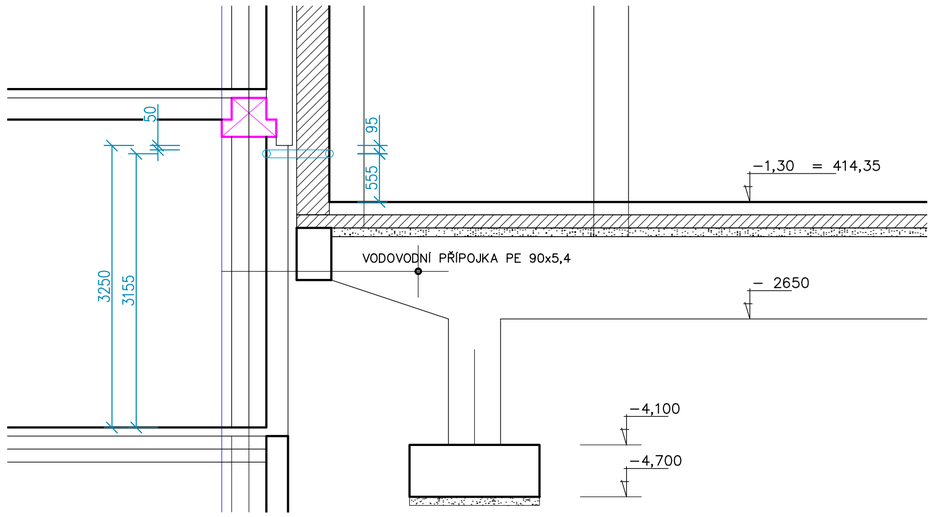

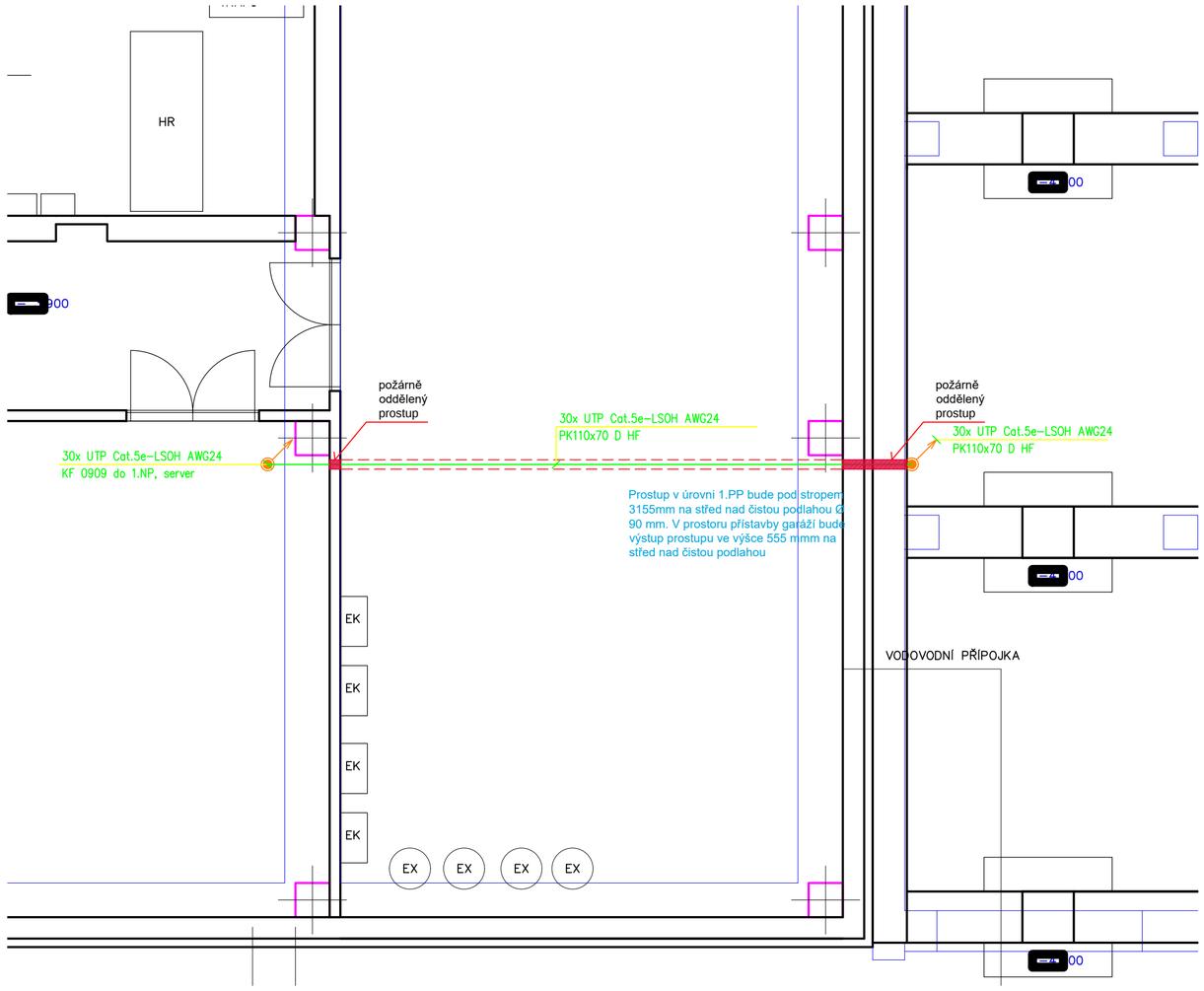

Legenda:

XD2.2.xAB	DATOVÁ ZÁSUVKA 2xRJ45
D	METALICKÝ PATCH PANEL
ST-SLB	STOUPACÍ VEDENÍ DOLŮ
ST-SLB	STOUPACÍ VEDENÍ NAHORU
ST-SLB	STOUPACÍ VEDENÍ NAHORU-DOLŮ
	UKS KABEL UTP Cat5.e
PK 110x70 D HF	Přímý kus

MĚŘÍTKO VÝKRESU 1:50

INVESTOR Palivový kombinát Ústí s.p. stř. Kladenské doly 273 06 Libušín	AKCE Přístavba objektu správní budovy na poz.č.parc.2406/8, k.ú.Libušín				
	HIP -	DATUM srpen 2017	FORMÁT A4	ARCH. ČÍSLO 413-08-17	ČÍSLO ZAKÁZKY 413-08-17 / PARÉ
ZPRACOVATEL ČÁSTI DOKUMENTACE Martin Frühauf II.ulice č.p.75 273 07 Vinařice mob:603 897 422 e-mail: Fruhauf.vinarice@seznam.cz IČO: 711 10 852	ARCHITEKT ing. arch. Martin Zajíček		STUPEŇ DOKUMENTACE DOKUMENTACE PRO STAVEBNÍ POVOLENÍ		
	ZODPOVÍDÁ Martin Frühauf		ČÁST DOKUMENTACE ELEKTROINSTALACE SLABOPROUD		
	VYPRACOVAL Martin Frühauf				
OBSAH PŮDORYS 1. PP - STRUKTUROVANÁ KABELÁŽ				· D.1.4	
				ČÍSLO VÝKRESU 2.01	

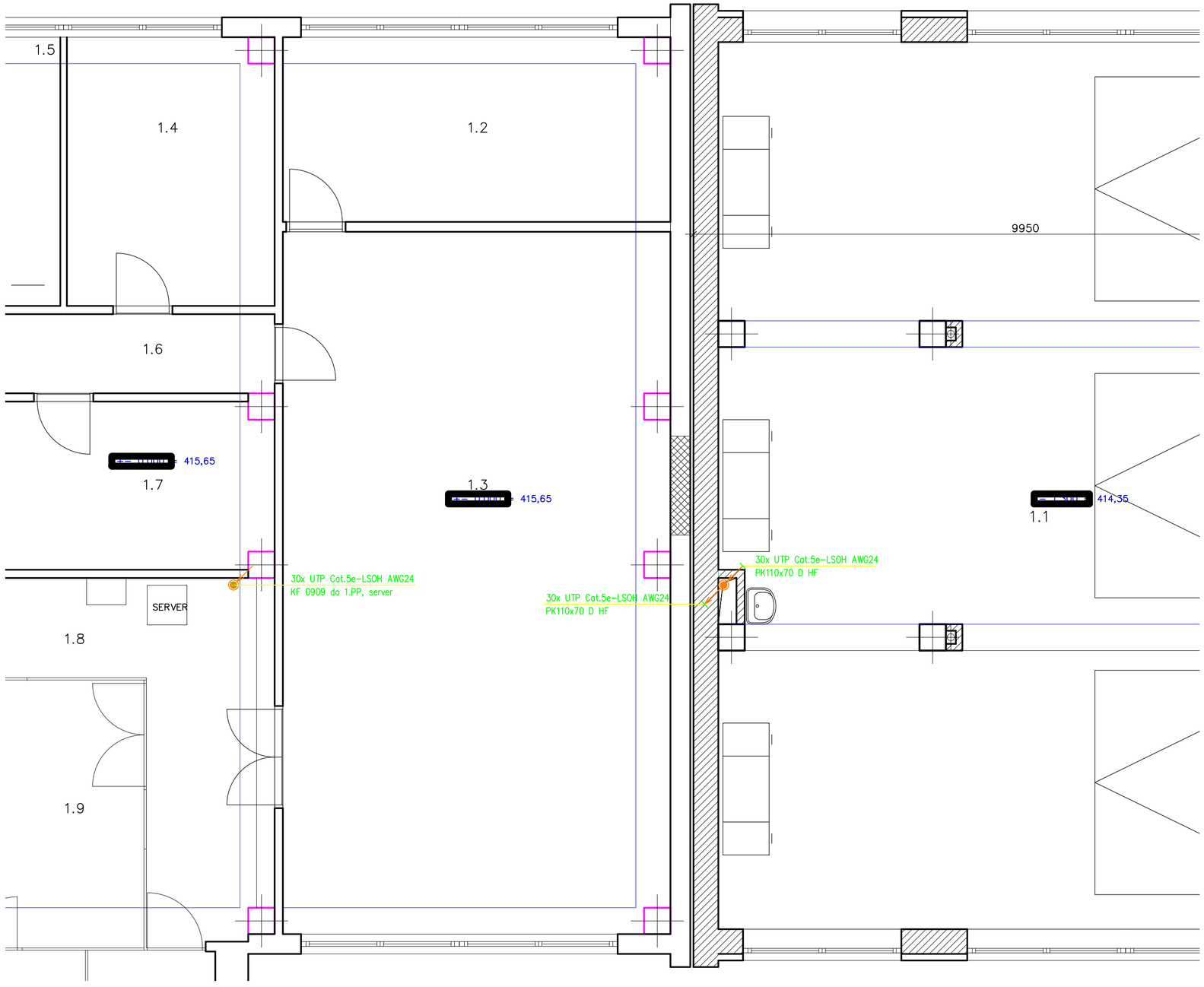

Legenda:

XD2.2.xAB	DATOVÁ ZÁSUVKA 2xRJ45
D	METALICKÝ PATCH PANEL
ST-SLB	STOUPACÍ VEDENÍ DOLŮ
ST-SLB	STOUPACÍ VEDENÍ NAHORU
ST-SLB	STOUPACÍ VEDENÍ NAHORU-DOLŮ
	UKS KABEL UTP Cat5.e
PK 110x70 D HF	Přímý kus

LEGENDA MÍSTNOSTÍ

Ozn.	Popis místnosti	m2	podlaha
1.1	garáž	122,45m2	SILIKAL

LEGENDA MÍSTNOSTI STÁVAJÍCÍCH

1.2	plnírna vzduchových lahví	2,37m2	stávající
1.3	čistá dílna / pohtovostní místnost	2,37m2	stávající
1.4	plnírna kyslíkových lahví	12,60m2	stávající
1.5	kancelář hlavního mechanika	12,70m2	stávající
1.6	chodba	21,70m2	stávající
1.7	sklad prac. oděvů	14,10m2	stávající
1.8	chodba / server	17,80m2	stávající
1.9	vstupní hala	49,40m2	stávající
1.10	zádveří	9,90m2	stávající
1.11	vrátnice	5,40m2	stávající

MĚŘÍTKO VÝKRESU 1:50

INVESTOR Palivový kombinát Ústí s.p. stř. Kladenské doly 273 06 Libušín	AKCE Přístavba objektu správní budovy na poz.č.parc.2406/8, k.ú.Libušín				
	HIP -	DATUM srpen 2017	FORMÁT A4	ARCH. ČÍSLO 413-08-17	ČÍSLO ZAKÁZKY 413-08-17 / PARÉ
ZPRACOVATEL ČÁSTI DOKUMENTACE Martin Frühauf II.ulice č.p.75 273 07 Vinařice mob:603 897 422 e-mail: Fruhauf.vinarice@seznam.cz IČO: 711 10 852	ARCHITEKT ing. arch. Martin Zajíček		STUPEŇ DOKUMENTACE DOKUMENTACE PRO STAVEBNÍ POVOLENÍ		
	ZODPOVÍDÁ Martin Frühauf		ČÁST DOKUMENTACE ELEKTROINSTALACE SLABOPROUD		
	VYPRACOVAL Martin Frühauf				

OBSAH

PŮDORYS 1. NP - STRUKTUROVANÁ KABELÁŽ

D.1.4

ČÍSLO VÝKRESU 2.02

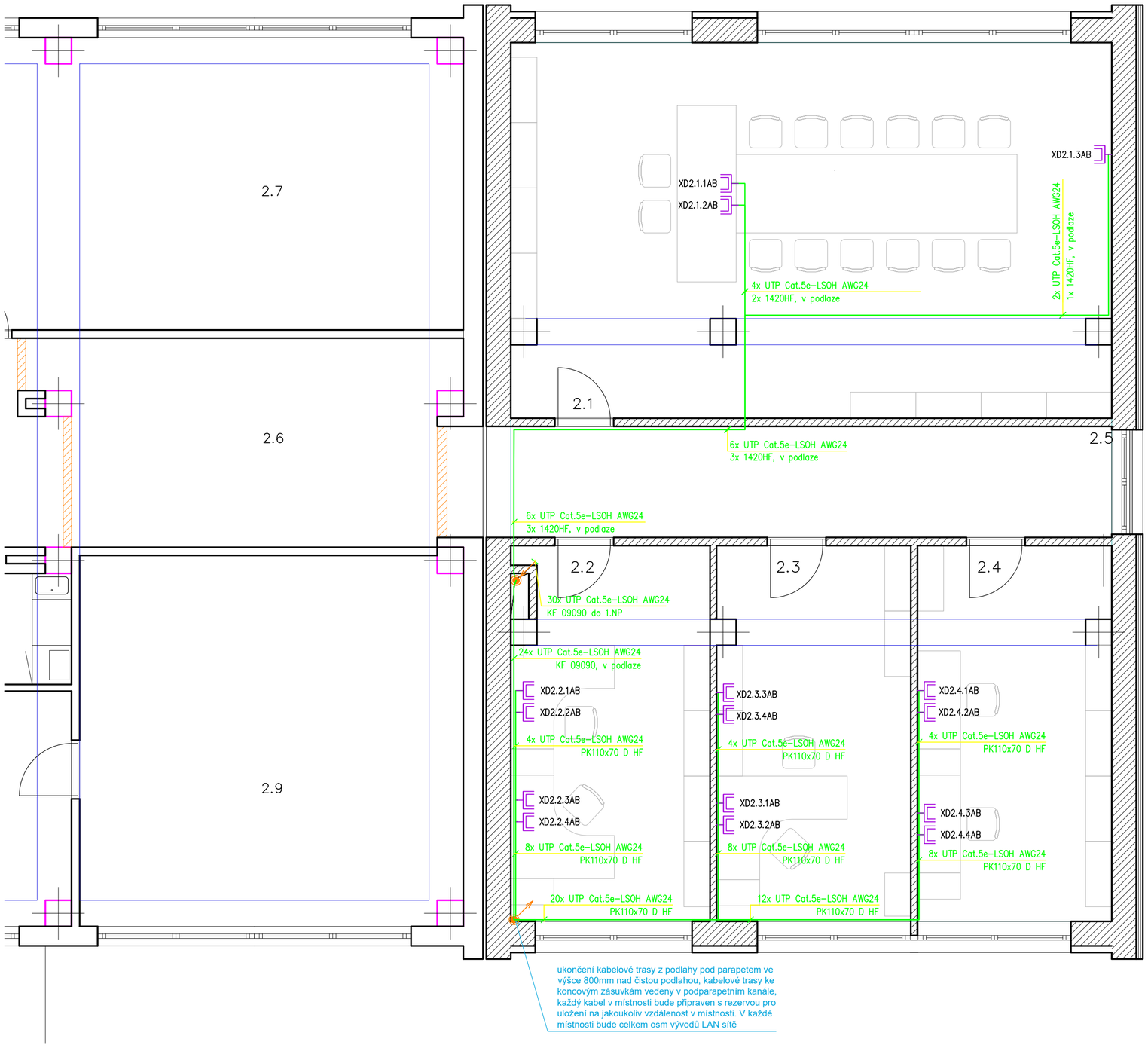

ukončení kabelové trasy z podlahy pod parapetem ve výšce 800mm nad čistou podlahou, kabelové trasy ke koncovým zásuvkám vedeny v podparapetním kanále, každý kabel v místnosti bude připraven s rezervou pro uložení na jakoukoliv vzdálenost v místnosti. V každé místnosti bude celkem osm vývodů LAN sítě

Legenda:

XD2.2.xAB	DATOVÁ ZÁSUVKA 2xRJ45
D	METALICKÝ PATCH PANEL
ST-SLB	STOUPACÍ VEDENÍ DOLŮ
ST-SLB	STOUPACÍ VEDENÍ NAHORU
ST-SLB	STOUPACÍ VEDENÍ NAHORU-DOLŮ
	UKS KABEL UTP Cat5.e
PK 110x70 D HF	Přímý kus

LEGENDA MÍSTNOSTÍ

Ozn.	Popis místnosti	m2	podlaha
2.1	školicí místnost	52,12m2	PVC
2.2	kancelář	17,05m2	PVC
2.3	kancelář	16,99m2	PVC
2.4	kancelář	16,95m2	PVC
2.5	chodba	17,55m2	PVC

LEGENDA MÍSTNOSTÍ STÁVAJÍCÍCH

2.6	chodba	51,78m2	stávající
2.7	kancelář techniků	35,60m2	stávající
2.8	kancelář zástupce ředitele	19,70m2	stávající
2.9	kancelář ředitele	32,90m2	stávající
2.10	kancelář	29,15m2	stávající
2.11	kuchyňka	5,55m2	stávající

MĚŘÍTKO VÝKRESU 1:50

INVESTOR Palivový kombinát Ústí s.p. stř. Kladenské doly 273 06 Libušín	AKCE Přístavba objektu správní budovy na poz.č.parc.2406/8, k.ú.Libušín				
	HIP -	DATUM srpen 2017	FORMÁT A4	ARCH. ČÍSLO 413-08-17	ČÍSLO ZAKÁZKY 413-08-17 / PARÉ
ZPRACOVATEL ČÁSTI DOKUMENTACE Martin Frühauf II.ulice č.p.75 273 07 Vinařice mob:603 897 422 e-mail: Fruhauf.vinarice@seznam.cz IČO: 711 10 852	ARCHITEKT ing. arch. Martin Zajíček		STUPEŇ DOKUMENTACE DOKUMENTACE PRO STAVEBNÍ POVOLENÍ		
	ZODPOVÍDÁ Martin Frühauf		ČÁST DOKUMENTACE ELEKTROINSTALACE SLABOPROUD		
	VYPRACOVAL Martin Frühauf				
OBSAH PŮDORYS 2. NP - STRUKTUROVANÁ KABELÁŽ					. D.1.4 ČÍSLO VÝKRESU 2.03

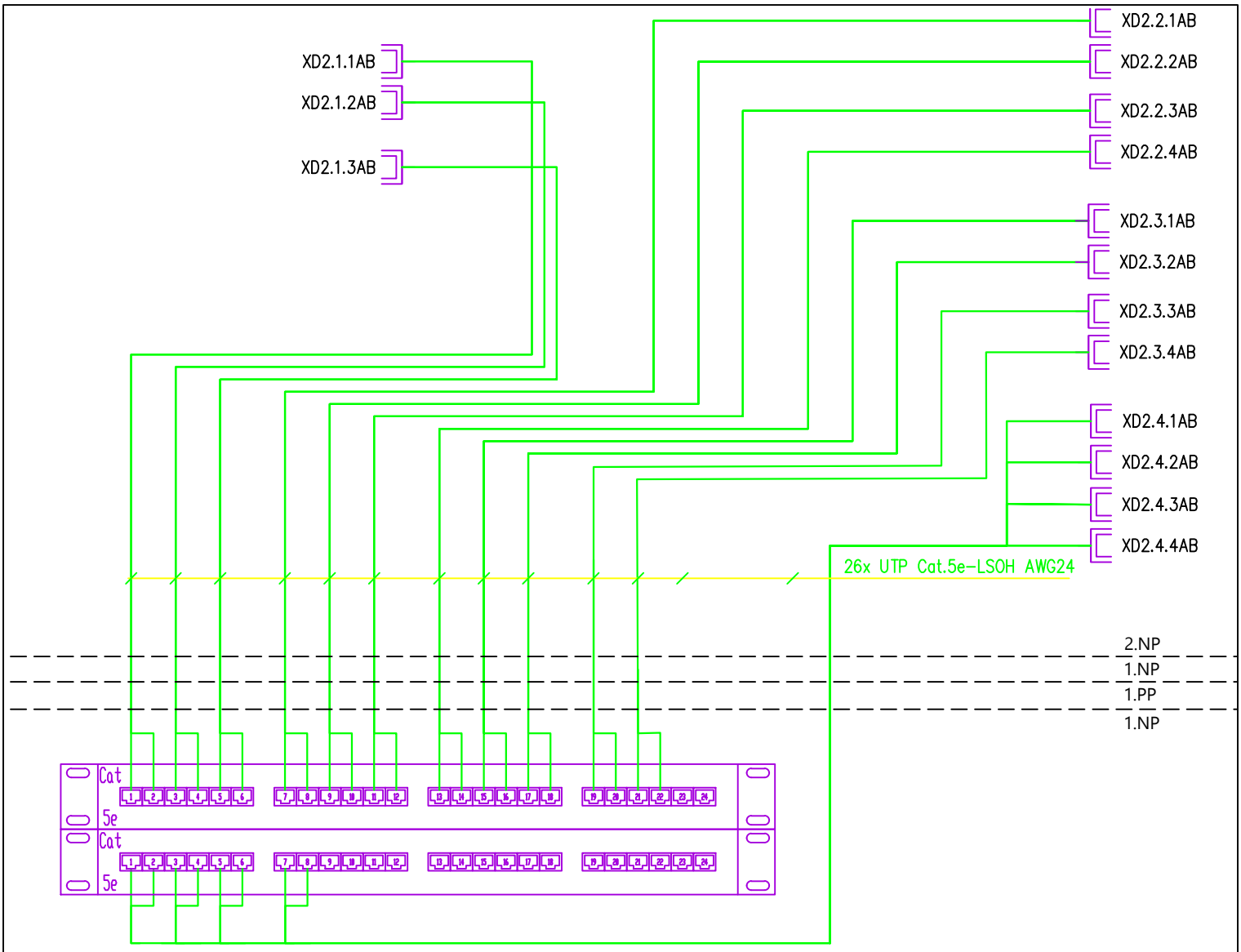

MĚŘÍTKO VÝKRESU -

INVESTOR Palivový kombinát Ústí s.p. stř. Kladenské doly 273 06 Libušín	AKCE Přístavba objektu správní budovy na poz.č.parc.2406/8, k.ú.Libušín					
	HIP -	DATUM srpen 2017	FORMÁT A4	ARCH. ČÍSLO 413-08-17	ČÍSLO ZAKÁZKY 413-08-17	PARÉ
ZPRACOVATEL ČÁSTI DOKUMENTACE Martin Frühauf II.ulice č.p.75 273 07 Vinařice mob:603 897 422 e-mail: Fruhauf.vinarice@seznam.cz IČO: 711 10 852	ARCHITEKT ing. arch. Martin Zajíček		STUPEŇ DOKUMENTACE DOKUMENTACE PRO STAVEBNÍ POVOLENÍ			
	ZODPOVÍDÁ Martin Frühauf		ČÁST DOKUMENTACE ELEKTROINSTALACE SLABOPROUD			
	VYPRACOVAL Martin Frühauf					

OBSAH SCHÉMA - STRUKTUROVANÁ KABELÁŽ	D.1.4
	ČÍSLO VÝKRESU 2.04

SOUHRNNÝ LIST STAVBY

Kód: PKU_LAN

Stavba: Přístavba objektu správní budovy na poz.č.parc. 2406/8, k.ú.Libušín

JKSO: CC-CZ:

Místo: Libušín Datum: 8. 8. 2017

Objednatel: IČ:
DIČ:

Zhotovitel: IČ:
DIČ:

Projektant: IČ:
DIČ:

Zpracovatel: IČ:
MArtin Frühauf DIČ:

Poznámka:

Náklady z rozpočtů	126 459,37
Ostatní náklady ze souhrnného listu	0,00
Cena bez DPH	**126 459,37**

DPH	základní	21,00%	ze	**126 459,37**	**26 556,47**
	snížená	15,00%	ze	**0,00**	**0,00**

Cena s DPH	**v**	**CZK**	**153 015,84**

Projektant	**Zpracovatel**
Datum a podpis: Razítko	Datum a podpis: Razítko
Objednavatel	**Zhotovitel**
Datum a podpis: Razítko	Datum a podpis: Razítko

REKAPITULACE OBJEKTŮ STAVBY

Kód: PKU_LAN

Stavba: **Přístavba objektu správní budovy na poz.č.parc. 2406/8, k.ú.Libušín**

Místo: **Libušín** Datum: 8. 8. 2017

Objednatel: Projektant:
Zhotovitel: Zpracovatel: MArtin Frühauf

Kód	Objekt	Cena bez DPH [CZK]	Cena s DPH [CZK]
1) Náklady z rozpočtů		**126 459,37**	**153 015,84**
PKU_LAN	**Přístavba objektu správní budovy na poz.č.parc. 2406/8, k.ú.Libušín**	126 459,37	153 015,84
2) Ostatní náklady ze souhrnného listu		**0,00**	**0,00**
Celkové náklady za stavbu 1) + 2)		**126 459,37**	**153 015,84**

KRYCÍ LIST ROZPOČTU

Stavba: **Přístavba objektu správní budovy na poz.č.parc. 2406/8, k.ú.Libušín**

JKSO:		CC-CZ:	
Místo:	Libušín	Datum:	8. 8. 2017
Objednatel:		IČ:	
		DIČ:	
Zhotovitel:		IČ:	
		DIČ:	
Projektant:		IČ:	
		DIČ:	
Zpracovatel:		IČ:	
MArtin Frühauf		DIČ:	

Poznámka:

Náklady z rozpočtu	126 459,37
Ostatní náklady	0,00
Cena bez DPH	**126 459,37**

DPH základní	21,00%	ze	126 459,37	26 556,47
snížená	15,00%	ze	0,00	0,00

Cena s DPH	**v**	**CZK**	**153 015,84**

Projektant	**Zpracovatel**
Datum a podpis: Razítko	Datum a podpis: Razítko
Objednavatel	**Zhotovitel**
Datum a podpis: Razítko	Datum a podpis: Razítko

REKAPITULACE ROZPOČTU

Stavba: **Přístavba objektu správní budovy na poz.č.parc. 2406/8, k.ú.Libušín**

Místo:	Libušín	Datum:	8. 8. 2017
Objednatel:		Projektant:	
Zhotovitel:		Zpracovatel:	MArtin Frühauf

Kód - Popis	Cena celkem [CZK]
1) Náklady z rozpočtu	**126 459,37**
HSV - Práce a dodávky HSV	3 708,60
9 - Ostatní konstrukce a práce, bourání	3 708,60
PSV - Práce a dodávky PSV	58 729,50
741 - Elektroinstalace - silnoproud	31 987,00
744 - Elektromontáže - rozvody vodičů měděných, slaboproudých	26 742,50
M - Práce a dodávky M	42 052,77
22-M - Montáže zařízení pro slaboproudé rozvody	42 052,77
VRN - Vedlejší rozpočtové náklady	21 968,50
VRN1 - Průzkumné, geodetické a projektové práce	19 000,00
VRN9 - Ostatní náklady	2 968,50
2) Ostatní náklady	**0,00**
Celkové náklady za stavbu 1) + 2)	**126 459,37**

ROZPOČET

Stavba: **Přístavba objektu správní budovy na poz.č.parc. 2406/8, k.ú.Libušín**

Místo: Libušín | Datum: 8. 8. 2017

Objednatel: | Projektant:

Zhotovitel: | Zpracovatel: MArtin Frühauf

PČ	Typ	Kód	Popis	MJ	Množství	J.cena [CZK]	Cena celkem [CZK]

Náklady z rozpočtu 126 459,37

HSV - Práce a dodávky HSV 3 708,60

9 - Ostatní konstrukce a práce, bourání 3 708,60

1	K	977131115	Vrty příklepovými vrtáky D 16 mm do cihelného zdiva nebo prostého betonu	m	2,000	112,00	224,00
2	*M*	*231534515R*	*CFS-F FX protipožární pěna 325ml*	*kus*	*3,000*	*1 133,00*	*3 399,00*
3	*M*	*231534550R*	*Protipožární identifikační štítek*	*kus*	*8,000*	*10,70*	*85,60*

PSV - Práce a dodávky PSV 58 729,50

741 - Elektroinstalace - silnoproud 31 987,00

4	K	741110512	Montáž lišta a kanálek vkládací šířky přes 60 do 120 mm s víčkem	m	60,000	66,70	4 002,00
5	*M*	*10.887.878*	*Kanál PK 110X70 D HF HD parapetní dutý*	*M*	*60,000*	*444,71*	*26 682,60*
6	K	741112001	Montáž krabice zapuštěná plastová kruhová	kus	1,000	59,30	59,30
7	*M*	*10.061.372*	*Krabice KPR 68 přístrojová hluboká*	*KS*	*1,000*	*20,82*	*20,82*
8	K	741112071	Montáž krabice přístrojová lištová plast jednoduchá	kus	14,000	53,10	743,40
9	*M*	*10.075.464*	*Krabice KP PK do kanálu*	*KS*	*12,000*	*36,80*	*441,60*
10	*M*	*10.074.813*	*Krabice LK 80x28 T lištová TANGO*	*KS*	*2,000*	*18,64*	*37,28*

744 - Elektromontáže - rozvody vodičů měděných, slaboproudých 26 742,50

11	K	220280206	Montáž kabely bytové uložené v trubkách nebo lištách SEKU, SYKY do D 7 mm	m	950,000	22,20	21 090,00
12	*M*	*70090165*	*KABEL UTP KELINE 4x2xAWG24 CAT.5E U/UTP PVC*	*m*	*950,000*	*5,95*	*5 652,50*

M - Práce a dodávky M 42 052,77

22-M - Montáže zařízení pro slaboproudé rozvody 42 052,77

13	K	220260505	Montáž trubky pancéřové pod omítku nebo do podlah přes D 29	m	10,000	179,00	1 790,00
14	*M*	*1163243*	*TRUBKA KOPOFLEX 90 KF 09090 FA CERNA*	*m*	*10,000*	*37,38*	*373,80*
15	K	220260535	Montáž trubky elektroinstalační KOPEX pod omítku nebo volně do D 48	m	45,000	202,00	9 090,00
16	*M*	*10.155.635*	*Trubka oheb.1420 pr.20 320N MONOFL HFPP*	*M*	*45,000*	*11,13*	*500,85*
17	K	220490846	Měření 1 portu strukturované kabeláže	kus	30,000	75,10	2 253,00
			Měření strukturované kabeláže jednoho portu včetně protokolu o měření				
18	K	220490847R	Montáž zásuvky pro datový port	kus	60,000	241,00	14 460,00
19	*M*	*374512432R*	*zásuvka data 2xRJ45, Cat.5e nestíněná*	*kus*	*15,000*	*687,00*	*10 305,00*
			provedení a barva viz podmínky zadavatele, kompletní sestava 2xRJ45, Cat.5e nestíněná				
20	K	220450007R	Montáž datové skříně rack, vybavení	kus	2,000	170,00	340,00
			včetně osazených komponentu police a osazení zařízení				
21	*M*	*10.679.643*	*Patch panel 19" 24xRJ45 Cat5e UTP 1U SOL*	*KS*	*2,000*	*1 039,26*	*2 078,52*
			Datové systémy a jejich komponenty Instalační materiály komunikační sitě DNT / FNT Systémové Patch panely měď Patch panel 19" 24xRJ45 Cat5e UTP 1U SOL plně obsazený				
22	*M*	*1131278*	*PATCH KABEL KELINE 2XRJ45 CAT.5E UTP 0,5*	*KS*	*60,000*	*14,36*	*861,60*

PČ	Typ	Kód	Popis	MJ	Množství	J.cena [CZK]	Cena celkem [CZK]

VRN - Vedlejší rozpočtové náklady 21 968,50

VRN1 - Průzkumné, geodetické a projektové práce 19 000,00

23	K	013244000	Dokumentace pro provádění stavby - výrobní	ks	1,000	11 500,00	11 500,00
24	K	013254000	Dokumentace skutečného provedení stavby	ks	1,000	7 500,00	7 500,00

VRN9 - Ostatní náklady 2 968,50

25	*M*	*345626900R*	*připojovací a propojovací materiál*	*kus*	*50,000*	*33,59*	*1 679,50*
			svorkovnice, kabelové zdrhovadla, izolace, hmoždiny, šrouby apod.				
26	*M*	*345626910R*	*kotvící materiál*	*kus*	*50,000*	*25,78*	*1 289,00*
			materiál nezbytný k propojení elektroinstalace věže s elektroinstalací výsta mimo specifikaci				