ODPOVĚDNÝ ZÁSTUPCE:		ARCHITEKTURA & DESIGN Ing. arch. Martin Zajíček Nosačická 1039/5, 274 01 Slaný e-mail: martin.zajicek@archdes.cz
VYPRACOVAL:	Ing.arch. Martin Zajíček	
INVESTOR:	Palivový kombinát Ústí, s.p., stř. Kladenské doly 273 06 Libušín	
STUPEŇ DOKUMENTACE:	Dokumentace pro stavební povolení	
AKCE:	**PŘÍSTAVBA OBJEKTU SPRÁVNÍ BUDOVY NA POZ.Č.PARC. 2406/8, k.ú.LIBUŠÍN**	MĚŘÍTKO: DATUM: 07/2017
OBSAH:		ČÁST:

ODPOVĚDNÝ ZÁSTUPCE:		ARCHITEKTURA & DESIGN Ing. arch. Martin Zajíček Nosačická 1039/5, 274 01 Slaný e-mail: martin.zajicek@archdes.cz
VYPRACOVAL:	Ing.arch. Martin Zajíček	
INVESTOR:	Palivový kombinát Ústí, s.p., stř. Kladenské doly 273 06 Libušín	
STUPEŇ DOKUMENTACE:	Dokumentace pro stavební povolení	
AKCE:	**PŘÍSTAVBA OBJEKTU SPRÁVNÍ BUDOVY NA POZ.Č.PARC. 2406/8, k.ú.LIBUŠÍN**	MĚŘÍTKO: DATUM: 07/2017
OBSAH:	**PRŮVODNÍ ZPRÁVA**	Č.VÝKRESU: **A**

Průvodní zpráva

(část **A** dle přílohy 1 k vyhlášce č. 499/2006 Sb. O dokumentaci staveb)

A) Identifikace stavby

Identifikace stavby:

Název stavby:	Přístavba objektu správní budovy na pozemku č.parc. 2406/8, k.ú.Libušín
místo stavby:	poz.č.parc. 2406/8, k.ú.Libušín
okres:	Kladno
kraj:	Středočeský
charakter stavby:	Novostavba
Stavebník:	Palivový kombinát Ústí, s.p. Hrbovická 2 403 39 Chlumec
Projektant:	Architektura & design Ing.arch. Martin Zajíček Nosačická 1039/5 274 01 Slaný IČ 43783431
počítačové zpracování:	Ing.arch. Martin Zajíček
statika	Ing. Eva Svobodová
PBŘ:	Ing. Petr Havlíček
elektro - silnoproud:	Ing. Petr Šimek, Zuzana Dvořáková
elektro - slaboproud	Martin Frühauf
zdravotní technika:	Marcela Macáková
vytápění:	Helena Nováková

B) Údaje o území

Pozemek č.parc.2406/8, k.ú.Libušín se nachází v areálu bývalého dolu Schőller, nyní Libušín, a je ve vlastnictví Palivového kombinátu Ústí, s.p., Hrbovická 2, 403 39 Chlumec.

Pozemek není ničím zastavěn, je travnatý, rovinný, a velmi mírně svažitý. V jeho východním rohu se nachází vzrostlý strom, který bude uvažovanou výstavbou dotčen.

Stávající správní budova je napojena na dopravní a technickou infrastrukturu.

Kóta +- 0,000 = 415,65 byla určena jako úroveň podlahy v hale stávajícího objektu, Výškový systém BPV.

UPOZORNĚNÍ:

V místě uvažované přístavby se nachází stávající vodovodní přípojka a vedení stávající jednotné kanalizace DN 200 (viz výkresová část PD).

C) Údaje o průzkumech a o napojení na dopravní a technickou infrastrukturu

C.1 Průzkumy

- kopie původních stavebních plánů části stavební a statické (vč. tech.zpráv)
- dílčí projekty Rekonstrukce inženýrských sítí ve správní budově střediska Kladenské doly (kanalizace, vododvod - 12/2010)
- výkresová část projektu Výměna stávajícího odpadního řadu (KAP atelier 03/2013)
- projekt Stavební úpravy a změna užívání části objektu na poz.p.č.2404 (KPA Kladno 05/2015)
- polohopisné a výškopisné zaměření (PKÚ, 20.7.2017)
- nivelace několika již výškově určených bodů ve vazbě ke vstupní hale stávajícího objektu správní budovy

C.2 Vodovod

Přívod vody bude pro přistavovanou část zabezpečen vysazením odbočky na stávajícím potrubí DN 50 v suterénu stávajícího objektu. Odbočka bude DN 15. Na odbočce bude osazen uzavírací ventil DN 15.

C.3 Kanalizace

C.3.1 Kanalizace dešťová.

Dešťové vody ze střechy přístavby budou likvidovány na pozemku investora vsakováním ve vsakovacím objektu, a to dle zpracovaného Hydrogeologického vyjádření - *Přístavba objektu správní budovy na poz.č.parc. 2406/8, k.ú. Libušín - vsak dešťových srážek,* zpracovaného RNDr. Peterem Horváthem (panem Lukášem Gazdou) (blíže viz část D1.5. Zdravotechnika)

Napojení nové dešťové kanalizace na vsakovací objekt bude pod stávající obslužnou komunikací řešeno podvrtem.

C.3.2 Kanalizace splašková:

Odpadní splaškové vody od umyvadla jsou vedeny potrubím DN 50, které je ve svodné partii rozšířeno na DN 100. V místě přechodu na ležatou kanalizaci bude umístěna

redukce 200/100 a celá větev bude zaústěna přes vysazenou odbočku do stávající kanalizace DN 200.

C.4 Plynovod

Není

C.5 Vytápění

Navrženo ústřední teplovodní vytápění - jednookruhové, klasické o teplotním spádu 70/55°C, odpovídající stávajícím elektrokotlům, ze kterých bude vytápění napojeno.
Jako zdroj tepla je stávající elektrokotelna realizovaná podle PD z roku 2003. Potrubní rozvod je rozdělen na dva samostatné topné okruhy.

C.5 Elektro - silnoproud

Elektroinstalace - přívod z hlavního rozvaděče objektu, umístěného v elektrorozvodně 1.PP kabelem do objektu přístavby.
Trasa přívodu bude vedena z prostoru elektrorozvodny do chodby, z chodby do kotelny a z kotelny stoupací šachtou v nové přístavbě k novému rozvaděči přístavby RMS1.4.1.
Kabel bude v celé délce trasy veden na povrchu v drátěném žlabu po obvodu místnosti pod stropem.

D) <u>Informace o splnění požadavků dotčených orgánů.</u>

Požadavky dotčených orgánů nebyly vzneseny

E) <u>Dodržení obecných technických požadavků na výstavbu</u>

Pozemek se nachází v areálu bývalého dolu Schőller,
Realizace přístavby není v rozporu s ustanoveními vyhl.č.268/2009 sb. O obecných technických požadavcích na stavby.

F) <u>Věcné a časové vazby na okolí</u>

Pro realizaci stavby je okolí připraveno, příjezd ke staveništi je možný, vybudování dalších prvků infrastruktury není nutné, skladování stavebního materiálu je umožněno na pozemku stavebníka.

G) <u>Lhůty</u>

Předpokládaná doba výstavby:	1 - 2 roky
Předpokládaný termín zahájení výstavby:	05/2018

Předpokládaný postup výstavby:

- příprava staveniště, odstranění stávajícího travního porostu, sejmutí ornice
- výkopové práce pro základy
- základové konstrukce
- svislé a vodorovné konstrukce (základové pasy, patky, ŽB deska, zdivo, sloupy, průvlaky a překlady, ŽB věnce, stropní konstrukce)
- okenní a dveřní otvory
- vnitřní instalace
- vnitřní omítky, stropy, podlahy
- vnitřní dokončovací práce a kompletace
- vnější povrchové úpravy objektu,
- komunikace a zpevněné plochy
- zahradní a terénní úpravy

H) <u>Statistika, zastavěná plocha, podlahová plocha</u>

Orientační náklady na stavbu:	..... 7 500 000,- Kč
Zastavěná plocha objektu	..... 141,96 m2
obestavěný prostor celkem	..... 1343,95 m3

Slaný, 07/2017

ODPOVĚDNÝ ZÁSTUPCE:		ARCHITEKTURA & DESIGN Ing. arch. Martin Zajíček Nosačická 1039/5, 274 01 Slaný e-mail: martin.zajicek@archdes.cz
VYPRACOVAL:	Ing.arch. Martin Zajíček	
INVESTOR:	Palivový kombinát Ústí, s.p., stř. Kladenské doly 273 06 Libušín	
STUPEŇ DOKUMENTACE:	Dokumentace pro stavební povolení	
AKCE:	**PŘÍSTAVBA OBJEKTU SPRÁVNÍ BUDOVY NA POZ.Č.PARC. 2406/8, k.ú.LIBUŠÍN**	MĚŘÍTKO: DATUM: 07/2017
OBSAH:	**SOUHRNNÁ TECHNICKÁ ZPRÁVA**	Č.VÝKRESU: **B**

Souhrnná technická zpráva

(část **B** dle přílohy 1 k vyhlášce č. 499/2006 Sb. O dokumentaci staveb)

1. Urbanistické, architektonické a stavebně technické řešení

a) Zhodnocení staveniště

Předmětem projektu je přístavba stávající správní budovy na pozemku č.parc. 2406/8 k.ú. Libušín. Pozemek se nachází v areálu bývalého dolu Schőller, nyní Libušín, a je ve vlastnictví Palivového kombinátu Ústí, s.p., Hrbovická 2, 403 39 Chlumec.

Pozemek není ničím zastavěn, je travnatý, rovinný, a velmi mírně svažitý. V jeho východním rohu se nachází vzrostlý strom, který bude uvažovanou výstavbou dotčen.

Stávající správní budova je napojena na dopravní a technickou infrastrukturu.

Kóta +- 0,000 = 415,65 byla určena jako úroveň podlahy v hale stávajícího objektu, Výškový systém BPV.

UPOZORNĚNÍ:

V místě uvažované přístavby se nachází stávající vodovodní přípojka a vedení stávající jednotné kanalizace DN 200 (viz výkresová část PD).

b) Urbanistické a architektonické řešení stavby

Přístavba objektu správní budovy je navržena při jejím severovýchodním průčelí jako samostatný dilatační celek, komunikačně propojený v úrovni 2. NP s původním objektem. Je půdorysného rozměru 9,95 x 14,2 m.

V 1.NP přístavby je navrženo garážové stání pro tři větší automobily, příjezd je veden z místní obslužné komunikace třemi průmyslovými vraty. Ve 2.NP jsou umístěny tři kanceláře a školicí místnost, přístupné střední chodbou ze stávající budovy.

Podlaha v 1.NP přístavby je navržena v úrovni - 1,30 z důvodu dostatečné světlé výšky v garážích a především optimálního příjezdu z obslužné komunikace v areálu. Podlaha ve 2.NP je ve stejné úrovni jako ve stávajícím objektu a světlá výška podlaží v přístavbě je shodná s výškou ve stávajícím objektu. Plochá střecha přístavby je spádována k vnitřním svodům, umístěným u vnitřních sloupů. Přístup na střechu přístavby je z prostor 3.NP ve stávající budově.

Půdorysné rozměry přístavby i členění fasády v prodloužení stávajících podélných stěn jsou řešeny citlivě z hlediska architektonického začlenění přístavby k původní hlavní hmotě stávající správní budovy o čtyřech nadzemních a jednom podzemním podlaží.

c) Technické řešení

Založení objektu je řešeno na základových pasech a patkách. Objekt je založen na základových konstrukcích odsazeným od zálomového úhlu s dimenzemi vyplývajícími z výpočtu.

Základové pasy, patky a ostatní základové konstrukce objektu jsou navrženy v šířích a úrovních dle výkresu č.3 dokumentace.

Na horní úroveň základových pasů bude vybetonována podkladní betonová deska z betonu C 16/20 tl.20 cm, která bude armována ocel.svařovanou sítí o 8/150 x 8/150 mm při obou površích.

Základová spára pod deskou, pod patkami i pod základovými pasy bude chráněna štěrkovým podsypem tl.10 cm .

Nosné obvodové zdivo tl.375 mm z přesných tvárnic **YTONG P4-500** (375/249/499) na maltu pro přesné tvárnice, vnitřní příčky z přesných příčkovek **P2-500** (100x249x599) a **P2-500** (125x249x599) na maltu pro přesné tvárnice.

Obvodové zdivo atiky v tl.200 mm z přesných tvárnic **YTONG P4-500** (200x249x499) na maltu pro přesné tvárnice, výstupky na nárožích z přířezů přesných tvárnic P4-500 (375x249x499) na maltu pro přesné tvárnice.

Zastropení obou podlaží, a to mezi 1. a 2. NP (pro umístění kanceláří) a strop nad 2.NP (pro plochou pochůzí střechu) bude provedeno panely stropního systému Ytong bez dobetonávky výšky 250 mm, uloženými na železobetonových spojitých průvlacích, ztužidlech a konstrukčních prvcích statického systému.

Panely budou výztuží a následnou betonovou zálivkou propojeny se ŽB konstrukcemi průvlaků a věnců pod nimi

Jako překladů nad navrhovanými okenními otvory bude použito ocelových **I** nosníků příslušných délek a velikostí. Překlady nad vjezdovými vraty budou společně s krycími stříškami nad nimi řešeny jako monolitické s výztuží.

Dobetonávka překladu v místě napojení chodeb ve 2.NP bude monolitická s výztuží.

Vnitřní spojité průvlaky jsou ve spojení se ŽB ztužujícím věncem po obvodě navrženy jako monolitické a spojené s nosnými ŽB sloupy (blíže viz Statický návrh stavby).

ŽB pozední věnce jsou navrženy pod úrovní osazení stropních panelů Ytong, tedy na úrovni +3,250 a 6,600. Probíhají ve třech obvodových stěnách. Ve čtvrté stěně rovnoběžné s čelní stěnou stávajícího objektu (u dilatace) jsou tyto prvky v patrech řešeny jako spojité průvlaky.

Zastřešení objektu je navrženo systémem plochých střech s atikami po obvodě. a dvěma vpustěmi pro odvod dešťové vody. Spádování spádovými deskami Isover SD se sklonem 2%, shora krytých vrstvou isolačních desek Isover S5. Pro vlastní zateplení střechy bude použito izolačních desek Isover S10 a Isover T 10.

d) Napojení stavby na dopravní a technickou infrastrukturu

Objekt je napojen na vodovod, kanalizaci a elektro NN (slaboproud, silnoproud).

Přívod vody bude pro přistavovanou část zabezpečen vysazením odbočky na stávajícím potrubí DN 50 v suterénu stávajícího objektu. Odbočka bude DN 15. Na odbočce bude osazen uzavírací ventil DN 15.

Dešťové vody ze střechy přístavby budou likvidovány na pozemku investora vsakováním ve vsakovacím objektu, a to dle zpracovaného Hydrogeologického vyjádření - *Přístavba objektu správní budovy na poz.č.parc. 2406/8, k.ú. Libušín - vsak dešťových srážek,* zpracovaného RNDr. Peterem Horváthem (panem Lukášem Gazdou) (blíže viz část D1.5. Zdravotechnika)
Na obou svodech ze střechy budou v úrovni 1.NP umístěny čistící kusy cca 0,8 m nad podlahou. Svody budou napojeny na ležatou kanalizaci DN 125, vyvedenou jižním směrem a zaústěnou do vsakovacího objektu na tomtéž pozemku 2406/8, k.ú.Libušín. Napojení nové dešťové kanalizace na vsakovací objekt bude pod stávající obslužnou komunikací řešeno podvrtem.

Odpadní splaškové vody od umyvadla jsou vedeny potrubím DN 50, které je ve svodné partii rozšířeno na DN 100. V místě přechodu na ležatou kanalizaci bude umístěna redukce 200/100 a celá větev bude zaústěna přes vysazenou odbočku do stávající kanalizace DN 200. Trasa stávající kanalizace je zakreslena dle dodaných podkladů a je třeba ji upřesnit během stavby. Na trase kanalizace je v prostoru přístavby umístěna revizní šachta, S ohledem na to, že v prostorách garáží se nesmí umisťovat žádné revizní šachty (aby bylo zabezpečeno, že do kanalizace neproniknou žádné ropné látky), bude tako šachta zaslepena a na jejím místě dojde k propojení kanalizace potrubím.
Pro odvedení vody z tajícího sněhu v zimním období , deštivém počasí je před výjezdy aut umístěn kanálek pro odvod vody MEA SV 1000, který je vyveden plast. potrubím ven na obslužnou komunikaci.

Elektroinstalace - přívod z hlavního rozvaděče objektu, umístěného v elektrorozvodně 1.PP kabelem do objektu přístavby.

Příjezd do garáží je veden z obslužné komunikace v areálu. Propojení na úrovni 2.NP je vnitřní chodbou.

e) Vliv stavby na životní prostředí

Realizace stavebních úprav nebude mít negativní vliv na životní prostředí, ani na kvalitu stávajícího prostředí v okolních objektech.

Při dodržení technických a hygienických podmínek ve stadiu provádění a následného užívání stavby nedojde ke vzniku negativních vlivů na životní prostředí ani n a zdraví uživatelů a nebudou zhoršeny hygienické podmínky v okolí stavby.

Stavba nebude mít negativní vliv na oslunění a osvětlení okolních pozemků nebo staveb.

Komunální odpad bude likvidován způsobem v místě obvyklým, t.j. svozem na místní skládku. Odpady technologické nebudou produkovány

1. Specifikace odpadů, které vzniknou realizací stavby (odhad)

Dle Katalogu odpadů vyhlášky č.381/2001 MŽP jsou odpady, které realizací stavby pravděpodobně vzniknou, rozděleny a specifikovány takto:

17	**Stavební a demoliční odpady (včetně vytěžené zeminy)**
1701	**Beton, cihly, tašky a keramika**
170101	Beton
	Betonová mazanina do tl.10cm
	zdivo z přesných tvárnic YTONG P4-500 (tl.375 a 200 mm)
	zdivo z přesných příčkovek YTONG P2-500 (tl.100 a 125 mm)
170103	Tašky a keramické výrobky
	Ker.obklady
1702	**Dřevo, sklo a plasty**
170201	Dřevo
	pomocné dřevěné prvky
170202	Sklo
	Výplně otvorů
170203	Plasty
1704	**Kovy**
170405	Železo a ocel
	výztuž věnců, vázací drát, zbytky svař.sítě
1705	**Zemina (kamení a vytěžená zemina)**
170504	Zemina a kamení neuvedené pod číslem 170503
	sejmutí drnu

	výkop pro základy
1706	**Izolační materiály a stavební materiály s obsahem azbestu**
170603	Jiné izolační materiály,které jsou nebo obsahují nebezpečné látky

S veškerými odpady, které realizací stavby vzniknou, je povinen jejich původce nakládat v souladu se zákonem č.185/2001 Sb. O odpadech v platném znění. Odpady budou předávány pouze do zařízení, která jsou k nakládání s příslušným druhem odpadu určena §12, odst.2 zák.č. 182/2001 Sb.

1. Využitelné stavební odpady (odřezky pórobetonových tvárnic, kovové části, čisté dřevo, sklo, plast apod. budou přednostně nabídnuty k recyklaci a využití, které mají přednost před konečnou likvidací na skládce.

2. Nevyužitelný stavební odpad, který neobsahuje nebezpečné látky, bude likvidován na místních skládkách ostatních odpadů nebo předáním do jiného oprávněného zařízení.

3. Stavební odpady obsahující nebezpečné látky:

- kabely obsahující ropné látky
- lepenky s obsahem dehtu

Tyto odpady budou likvidovány jejich předáním do zařízení, které je oprávněné k nakládáním s příslušným druhem nebezpečného odpadu.

Z hlediska nároků památkové péče a ochrany přírody nejsou kladeny žádné zvláštní nároky.

2. Zastínění sousedních objektů

K zastínění sousedních objektů nedochází

3. Omezování hlukem

K omezování sousedních objektů hlukem nedochází

f) Údaje o podkladech pro vytýčení stavby, geodetický polohový a výškový systém

- Zaměření polohopisu a výškopisu předmětného pozemku (PKÚ, 20.7.2017)
- přesná nivelaci několika již výškově určených bodů ve vazbě ke vstupní hale stávajícího objektu
- Výškový systém BPV
- Kóta +- 0,000 = 415,65 určena jako úroveň podlahy v hale stávajícího objektu

g) Členění stavby na stavební objekty

SO - 01 Přístavba objektu správní budovy

SO - 02 Komunikace a zpevněné plochy

h) Vliv stavby na okolní pozemky a stavby, ochrana okolí stavby před negativními účinky provádění stavby a po jejím dokončení, resp. jejich minimalizace.

Stavba bude realizována tak, aby při provádění jejích jednotlivých částí nebyly okolní pozemky a stavby omezovány nadměrným hlukem, prašností nebo nadměrnými otřesy.

2. Mechanická odolnost a stabilita

Stavební úpravy byly navrženy v souladu kodexem ČSN a ENV. Součásti dokumentace je Návrh statické části stavby - Statický výpočet

3. Požární bezpečnost

- požárně nebezpečný prostor objektu nezasahuje nově mimo pozemek investora
- v požárně nebezpečném prostoru RD se nenacházejí jiné stavební objekty
- řešený objekt se nenachází v požárně nebezpečném prostoru jiných stavebních objektů
- vyhoví dle vyhl.23/2008 Sb.

Součástí dokumentace je Požárně bezpečnostní řešení stavby.

4. Úspora energie a ochrana tepla

Objekt přístavby bude zateplen v tl.100mm v provedení deskami minerální vaty systému Capatect. Zateplení umožní plynulou návaznost na budoucí zateplení stávajícího objektu správní budovy.

Úspora energie a ochrana tepla je řešena v samostatné části Vytápění.

5. Ochrana stavby

Objekt přístavby se nachází v ohradníku těžní jámy bývalého dolu Schőller, kde nelze do budoucna s jistotou vyloučit, že nemohou projevovat drobné vlivy bývalé důlní činnosti

V žádném jiném ochranném a bezpečnostním pásmu se nenachází, agresivní spodní vody nebyly zjištěny.

6. Inženýrské stavby

Stávající napojení elektro silnoproud, slaboproud, vodovod, kanalizace.

Slaný 07/2016

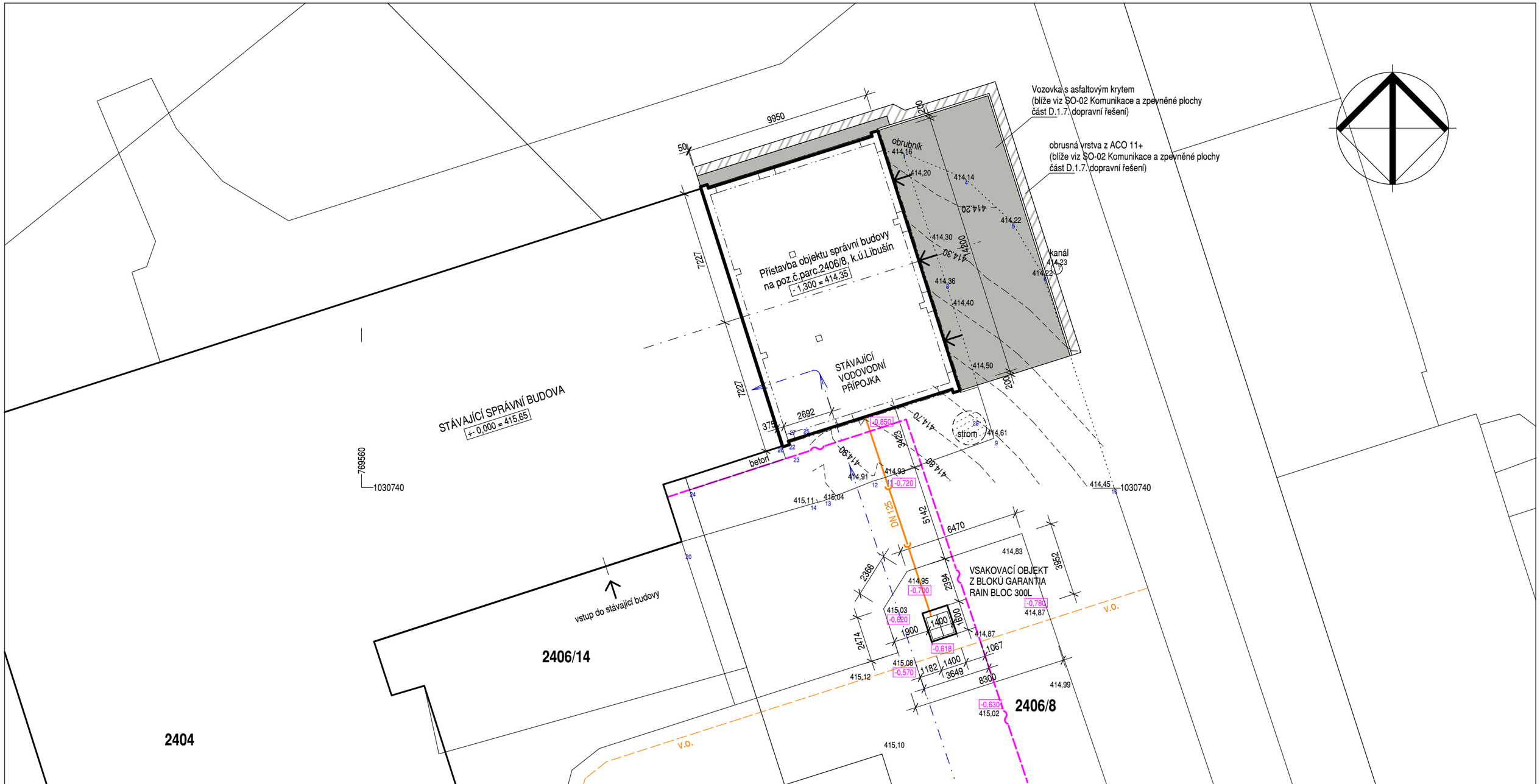

+ - 0,000 = 415,65

Kóta +- 0,000 = 415,65 byla určena jako úroveň podlahy v hale stávajícího objektu, a to na základě polohopisného a výškopisného zaměření, zpracovaného pracovníky PKÚ, a následné dílčí přesné nivelace několika již výškově určených bodů ve vazbě k předmětné hale stávajícího objektu. Poloha stávajících inženýrských sítí byla rovněž zaměřena pracovníky PKÚ .

ODPOVĚDNÝ ZÁSTUPCE:		ARCHITEKTURA & DESIGN Ing. arch. Martin Zajíček Nosačická 1039/5, 274 01 Slaný e-mail: martin.zajicek@archdes.cz
VYPRACOVAL:	Ing.arch. Martin Zajíček	
INVESTOR:	Palivový kombinát Ústí, s.p., stř. Kladenské doly 273 06 Libušín	
STUPEŇ DOKUMENTACE:	Dokumentace pro stavební povolení	
AKCE:	**PŘÍSTAVBA OBJEKTU SPRÁVNÍ BUDOVY NA POZ.Č.PARC. 2406/8, k.ú.LiBUŠÍN**	MĚŘÍTKO: 1:200 DATUM: 07/2017
OBSAH:	**SITUAČNÍ VÝKRES**	Č.VÝKRESU: **C**

ODPOVĚDNÝ ZÁSTUPCE:		ARCHITEKTURA & DESIGN Ing. arch. Martin Zajíček Nosačická 1039/5, 274 01 Slaný e-mail: martin.zajicek@archdes.cz
VYPRACOVAL:	Ing.arch. Martin Zajíček	
INVESTOR:	Palivový kombinát Ústí, s.p., stř. Kladenské doly 273 06 Libušín	
STUPEŇ DOKUMENTACE:	Dokumentace pro stavební povolení	
AKCE:	**PŘÍSTAVBA OBJEKTU SPRÁVNÍ BUDOVY NA POZ.Č.PARC. 2406/8, k.ú.LIBUŠÍN**	MĚŘÍTKO: DATUM: 07/2017
OBSAH:	**ARCHITEKTONICKO STAVEBNÍ ŘEŠENÍ**	ČÁST: **D.1.1.**

ODPOVĚDNÝ ZÁSTUPCE:		ARCHITEKTURA & DESIGN Ing. arch. Martin Zajíček Nosačická 1039/5, 274 01 Slaný e-mail: martin.zajicek@archdes.cz
VYPRACOVAL:	Ing.arch. Martin Zajíček	
INVESTOR:	Palivový kombinát Ústí, s.p., stř. Kladenské doly 273 06 Libušín	
STUPEŇ DOKUMENTACE:	Dokumentace pro stavební povolení	
AKCE:	**PŘÍSTAVBA OBJEKTU SPRÁVNÍ BUDOVY NA POZ.Č.PARC. 2406/8, k.ú.LIBUŠÍN**	MĚŘÍTKO: DATUM: 07/2017
OBSAH:	**TECHNICKÁ ZPRÁVA**	Č.VÝKRESU: **A**

Technická zpráva

1. Úvod, všeobecné údaje:

Název stavby:	Přístavba objektu správní budovy na pozemku č.parc. 2406/8, k.ú.Libušín
místo stavby:	poz.č.parc. 2406/8, k.ú.Libušín
okres:	Kladno
kraj:	Středočeský
investor:	Palivový kombinát Ústí, s.p. Hrbovická 2 403 39 Chlumec

2. Přehled výchozích podkladů

Projekt byl vypracován na základě písemné objednávky č. OV-11.52.40-17-0286, zaslané dne 4.4.2017 podnikem Palivový kombinát Ústí, s.p., stř. Kladenské doly, 273 06 Libušín. Pozemek č.parc. 2406/8 k.ú. Libušín je ve vlastnictví Palivového kombinátu Ústí, s.p., Hrbovická 2, 403 39 Chlumec.

Výchozím podkladem byla půdorysná představa zákazníka o dispozičním a provozním uspořádání objektu, vizuální prohlídka místa stavby a pracovní fotodokumentace, dále pak tyto dokumentace nebo jejich části:

- kopie původních stavebních plánů části stavební a statické (vč. tech.zpráv)
- dílčí projekty Rekonstrukce inženýrských sítí ve správní budově střediska Kladenské doly (kanalizace, vododvod - 12/2010)
- výkresová část projektu Výměna stávajícího odpadního řadu (KAP atelier 03/2013)
- projekt Stavební úpravy a změna užívání části objektu na poz.p.č.2404 (KPA Kladno 05/2015)

Podklady byly později doplněny o zaměření polohopisu a výškopisu partie pozemku dotčené uvažovanou výstavbou (PKÚ,20.7.2017) a následnou přesnou nivelaci několika již výškově určených bodů ve vazbě ke vstupní hale stávajícího objektu.

Podmínky zakládání byly upřesněny čtyřmi cílenými vrty (PKÚ 11.8.2017)

Dispoziční řešení a pracovní vizualizace byly v rozpracovanosti s investorem průběžně konzultovány a odsouhlaseny.

3. Stručný popis

Přístavba objektu správní budovy je navržena při jejím severovýchodním průčelí jako samostatný dilatační celek, komunikačně propojený v úrovni 2. NP s původním objektem. Je půdorysného rozměru 9,95 x 14,2 m.

Pozemek pro přístavbu je nyní travnatý, rovinný, a velmi mírně svažitý. V jeho východním rohu se nachází vzrostlý strom, který bude uvažovanou výstavbou dotčen.

Stávající objekt správní budovy je plně podsklepen s podlahou v suterénu v úrovni - 3,90. Úroveň základové spáry pod dolním stupněm železobetonové patky je v úrovni - 6,55. (podle podkladů z archivní PD)

V 1.NP přístavby je navrženo garážové stání pro tři větší automobily, příjezd je veden z místní obslužné komunikace třemi průmyslovými vraty. Ve 2.NP jsou umístěny tři kanceláře a školicí místnost, přístupné střední chodbou ze stávající budovy.

Podlaha v 1.NP přístavby je navržena v úrovni - 1,30 z důvodu dostatečné světlé výšky v garážích a především optimálního příjezdu z obslužné komunikace v areálu. Podlaha ve 2.NP je ve stejné úrovni jako ve stávajícím objektu a světlá výška podlaží v přístavbě je shodná s výškou ve stávajícím objektu. Plochá střecha přístavby je spádována k vnitřním svodům, umístěným u vnitřních sloupů. Přístup na střechu přístavby je z prostor 3.NP ve stávající budově.

Půdorysné rozměry přístavby i členění fasády v prodloužení stávajících podélných stěn jsou řešeny citlivě z hlediska architektonického začlenění přístavby k původní hlavní hmotě o čtyřech nadzemních a jednom podzemním podlaží.

Přístavba je navržena jako zděná ze staviva systému Ytong s tloušťkou obvodové stěny 375 mm se zateplením v tl.100 mm.
Zastropení obou podlaží, a to mezi 1. a 2. NP pro umístění kanceláří a strop nad 2.NP pro plochou, z hlediska údržby, pochozí střechu bude provedeno panely stropního systému Ytong bez dobetonávky výšky 250 mm, uloženými na železobetonových průvlacích, ztužidlech a konstrukčních prvcích statického systému.

4. Stavebně technické řešení

4.1. Stavební soustava

Kóta +- 0,000 = 415,65 byla určena jako úroveň podlahy v hale stávajícího objektu, a to na základě polohopisného a výškopisného zaměření, zpracovaného pracovníky PKÚ, a následné dílčí přesné nivelace několika již výškově určených bodů ve vazbě k předmětné hale stávajícího objektu.

4.2. Základy

Založení objektu je řešeno na základových pasech a patkách. Objekt je založen na základových konstrukcích odsazeným od zálomového úhlu s dimenzemi vyplývajícími z výpočtu. Pro návrh základových konstrukcí byly k dispozici čtyři sondy geologického průzkumu, upřesnění rozhodující plochy patek, resp, i pasů je provedeno na základě orientačních podkladů.

Základové pasy, patky a ostatní základové konstrukce objektu jsou navrženy v šířích a úrovních dle výkresu č.3 dokumentace.
Na horní úroveň základových pasů bude vybetonována podkladní betonová deska z betonu C 16/20 tl.20 cm, která bude armována ocel.svařovanou sítí o 8/150 x 8/150 mm při obou površích.
Základová spára pod deskou, pod patkami i pod základovými pasy bude chráněna štěrkovým podsypem tl.10 cm .

4.3. Hydroizolace

V navrhované přístavbě je jako hydroizolace navržen asfaltový povlak se zesílenou krycí vrstvou a vložkou z kovové hliníkové folie **Foalbit AL S40.**

4.4. Svislé konstrukce

Nosné obvodové zdivo tl.375 mm z přesných tvárnic **YTONG P4-500** (375/249/499) na maltu pro přesné tvárnice, vnitřní příčky z přesných příčkovek **P2-500** (100x249x599) a **P2-500** (125x249x599) na maltu pro přesné tvárnice.
Obvodové zdivo atiky v tl.200 mm z přesných tvárnic **YTONG P4-500** (200x249x499) na maltu pro přesné tvárnice, výstupky na nárožích z přířezů přesných tvárnic P4-500 (375x249x499) na maltu pro přesné tvárnice.

Komínové těleso.

Nenavrhuje se

4.5. Vodorovné konstrukce

Stropy a překlady

Zastropení obou podlaží, a to mezi 1. a 2. NP (pro umístění kanceláří) a strop nad 2.NP (pro plochou pochůzí střechu) bude provedeno panely stropního systému Ytong bez dobetonávky výšky 250 mm, uloženými na železobetonových spojitých průvlacích, ztužidlech a konstrukčních prvcích statického systému.

Panely budou výztuží a následnou betonovou zálivkou propojeny se ŽB konstrukcemi průvlaků a věnců pod nimi

Jako překladů nad navrhovanými okenními otvory bude použito ocelových I nosníků příslušných délek a velikostí. Překlady nad vjezdovými vraty budou společně s krycími stříškami nad nimi řešeny jako monolitické s výztuží.

Dobetonávka překladu v místě napojení chodeb ve 2.NP bude monolitická s výztuží.

Vnitřní spojité průvlaky jsou ve spojení se ŽB ztužujícím věncem po obvodě navrženy jako monolitické a spojené s nosnými ŽB sloupy.

(blíže viz Statický návrh stavby)

ŽB ztužující věnec

ŽB pozední věnce jsou navrženy pod úrovní osazení stropních panelů Ytong, tedy na úrovni +3,250 a 6,600. Probíhají ve třech obvodových stěnách. Ve čtvrté stěně rovnoběžné s čelní stěnou stávajícího objektu (u dilatace) jsou tyto prvky v patrech řešeny jako spojité průvlaky.

Rozměry ŽB věnců a vnitřních ztužujících a podpůrných průvlaků (včetně výztuže), jsou podrobně popsány ve statickém návrhu stavby.

Střešní konstrukce

Zastřešení objektu je navrženo systémem plochých střech s atikami po obvodě. a dvěma vpustěmi pro odvod dešťové vody. Spádování spádovými deskami Isover SD se sklonem 2%, shora krytých vrstvou isolačních desek Isover S5. Pro vlastní zateplení střechy bude použito izolačních desek Isover S10 a Isover T 10.

4.6. Schodiště

Nenavrhuje se

Přístup do nově navrhovaných prostor ve 2.NP je z chodby stávající správní budovy. Přístup na střechu (údržba) je zajištěn z prostor ve 3.NP přes nízký okenní parapet.

5. Okna, dveře

Okna a dveře v objektu jsou navrženy plastová z profilu Aluplast Ideal 800, barva bílá. Okna jsou dvojkřídlová se sloupkem uprostřed, s křídly dovnitř otevíravými a otevíravými s kippem, umožňujícím dle potřeby stálou ventilaci.

Okna se stykem v místě doběhu vnitřní příčky, jsou vybavena jednostranným rozšířením š.60 mm.

Okna na konci chodeb jsou navržena jako balkonové dveře dvojkřídlové s křídly dovnitř otevíravými a otevíravými s kippem a pevně zaskleným nadsvětlíkem.

Zasklení oken je trojskly, se skly čirými, průhlednými, na úrovni 1.NP bezpečnostními Conex.

Vjezdy do garáže v 1.NP jsou zajištěny třemi průmyslovými sekčními vraty TRIDO s vodorovným prosklením ve střední sekci. Krajní vrata (levá při čelním pohledu) jsou vybavena personálními dveřmi uprostřed, zajišťujícími přístup osob bez otevírání celých vrat.

5.1. Sokl objektu, úprava průčelí

Sokl objektu bude systémově obložen tepelnou izolací EPS tl. 80 mm a následně bude obložen keramickými tvarovkami cihelných pásků, a to co nejvíce podobných obkladu soklu na stávající budově..

Barevnost fasády, barevnost a obkladových velikosti tvarovek budou určeny dodatečně.

5.2. Zateplení objektu

Zateplení přístavby je uvažováno v tl.100mm v provedení deskami minerální vaty systému Capatect, a to s povrchovou úpravou silikonovou strukturovanou omítkou zrnitosti 2 (zrno na zrno). Zateplení bude plynule navazovat na budoucí zateplení stávajícího objektu správní budovy.

6. Povrchové úpravy, barevné řešení

soklová část objektu	- keramické tvarovky cihelných pásků (barva určena dodatečně dle barevnosti stáv.objektu)
hl.plocha průčelí:	- silikonová strukturovaná omítka, zrnitost 2 (barva určena dodatečně dle barevnosti stáv.objektu)
oplechování	- TiZn

7. Napojení na inženýrské sítě

7.1. Zdravotní technika

Vnitřní vodovod:

Přívod vody – pro přistavovanou část bude přívod vody zabezpečen vysazením odbočky na stávajícím potrubí DN 50 v suterénu stávajícího objektu. Odbočka bude DN 15. Na odbočce bude osazen uzavírací ventil DN 15.

Rozvod vody - bude proveden potrubím plastovým – polypropylen PPR PN 20, které bude vedeno k jedinému zařizovacímu předmětu v přístavbě – umyvadlu. Veškerý rozvod vody bude izolován pryžovými chráničkami například typu Mirelon tl. 10 mm

Dešťové vody.

Dešťové vody ze střechy přístavby budou likvidovány na pozemku investora vsakováním ve vsakovacím objektu, a to dle zpracovaného Hydrogeologického vyjádření - *Přístavba objektu správní budovy na poz.č.parc. 2406/8, k.ú. Libušín - vsak dešťových srážek,* zpracovaného RNDr. Peterem Horváthem (panem Lukášem Gazdou) (blíže viz část D1.5. Zdravotechnika)

Na obou svodech ze střechy budou v úrovni 1.NP umístěny čistící kusy cca 0,8 m nad podlahou. Svody budou napojeny na ležatou kanalizaci DN 125, vyvedenou jižním směrem a zaústěnou do vsakovacího objektu na tomtéž pozemku 2406/8, k.ú.Libušín. Napojení nové dešťové kanalizace na vsakovací objekt bude pod stávající obslužnou komunikací řešeno podvrtem.

Kanalizace:

Odpadní splaškové vody od umyvadla jsou vedeny potrubím DN 50. V místě přechodu na ležatou kanalizaci bude umístěna redukce 100/50, ležatá kanalizace bude zaústěna do stávající kanalizace do vysazené odbočky. Trasa stávající kanalizace je zakreslena dle dodaných podkladů a je třeba ji upřesnit během stavby. Na trase kanalizace je v prostoru přístavby umístěna revizní šachta, S ohledem na to, že v prostorách garáží se nesmí umisťovat žádné revizní šachty (aby bylo zabezpečeno, že do kanalizace neproniknou žádné ropné látky) bude tako šachta zaslepena a na jejím místě dojde k propojení kanalizace potrubím.

Pro odvedení vody z tajícího sněhu v zimním období , deštivém počasí je před výjezdy aut umístěn kanálek pro odvod vody MEA SV 1000, který je vyveden plast. potrubím ven na obslužnou komunikaci.

7.2. Vytápění

Je navrženo ústřední teplovodní vytápění - jednookruhové, klasické o teplotním spádu 70/55°C, odpovídající stávajícím elektrokotlům, ze kterých bude vytápění napojeno.
Jako zdroj tepla je stávající elektrokotelna realizovaná podle PD z roku 2003. Potrubní rozvod je rozdělen na dva samostatné topné okruhy.

7.3. Elektroinstalace

Výchozím bodem pro napojení nové přístavby správní budovy Kladenských dolů v Libušíně bude stávající hlavni rozvaděč objektu, který je instalován v elektrorozvodně v 1.PP objektu správní budovy.
Předávacím místem budou výstupní svorníky rezervní čtvrte pojistkové sady v druhém poli hlavního rozvaděče RH. Pojistková sada bude osazena pojistkovými patronami s charakteristikou vedení gG a jmenovitým proudem 3x80 A.
Přívod z druhého pole a čtvrtého výstupu z rozvaděče RH k novému rozvaděči garáže bude proveden kabelem CYKY-J 4 x 16 mm2.

Trasa přívodu bude vedena z prostoru elektrorozvodny do chodby, z chodby do kotelny a z kotelny stoupací šachtou v nové přístavbě k novému rozvaděči přístavby RMS1.4.1. Kabel bude v celé délce trasy veden na povrchu v drátěném žlabu po obvodu místnosti pod stropem.

8. Provoz nového objektu:

Přístavbou dojde k navýšení počtu pracovních míst v předpokládaném maximálním rozsahu 3 - 6 míst. Stávající objekt je vybaven rekonstruovaným sociálním zázemím, které tomuto minimálnímu nárůstu vyhoví, a je přístupné na úrovni 2. nadzemního podlaží.
Garáže v 1.NP budou využívány zaměstnanci stávajícími.
Přístavbou a jejím propojením se stávajícím objektem na úrovni 2.NP dojde pouze k rozšíření prostoru pro účely stávající správní budovy.

9. SO-01 Zastavěná plocha, obestavěný prostor

9.1.	Zastavěná plocha objektu	141,96 m2
9.2.	Obestavěný prostor:	
	O_z (základy)	69,88 m3
	O_s (1.NP)	759,49 m3
	O_s (2.NP)	514,58 m3
	obestavěný prostor celkem	1343,95 m3

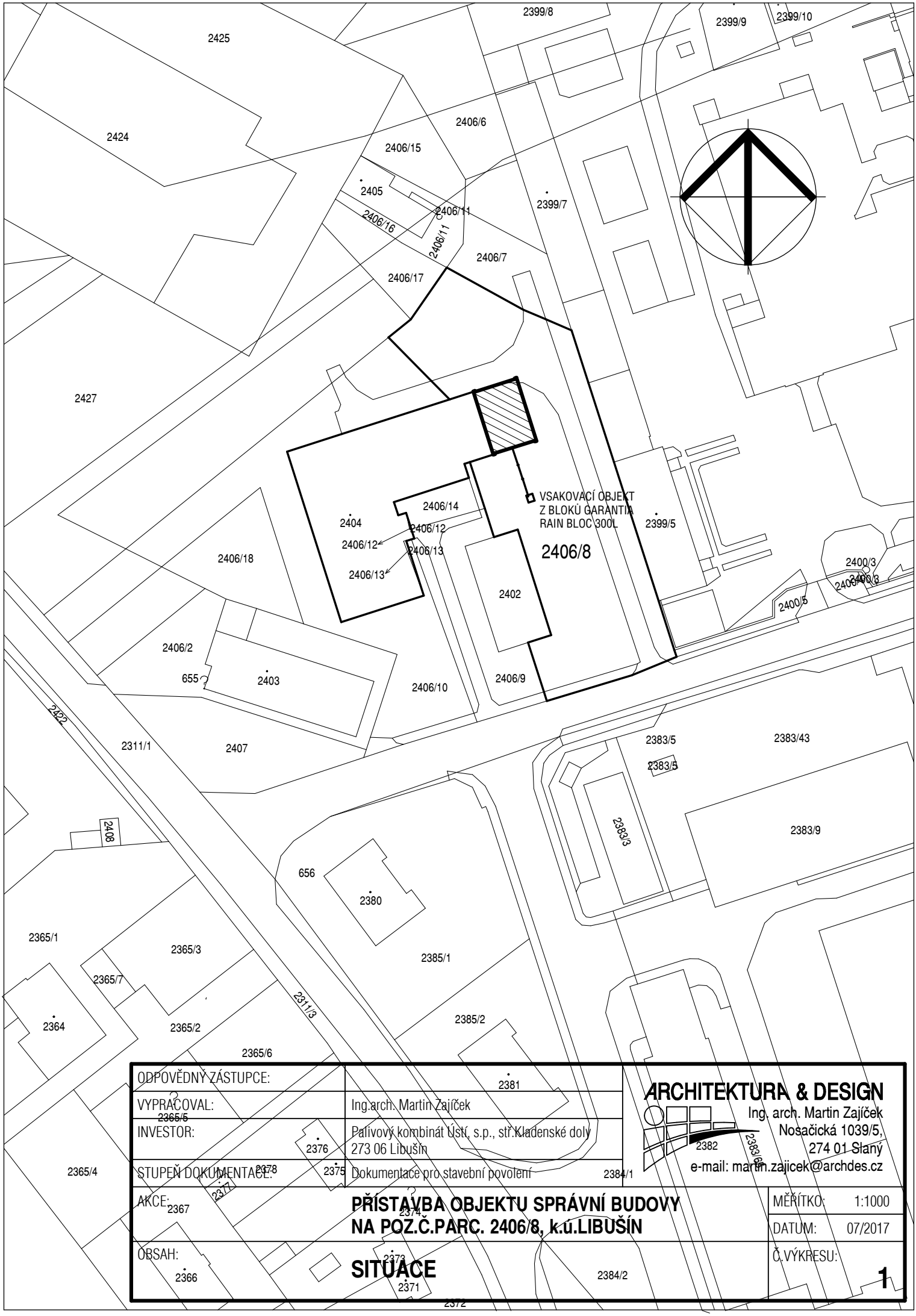

ODPOVĚDNÝ ZÁSTUPCE:	
VYPRACOVAL:	Ing.arch. Martin Zajíček
INVESTOR:	Palivový kombinát Ústí, s.p., stř.Kladenské doly 273 06 Libušín
STUPEŇ DOKUMENTACE:	Dokumentace pro stavební povolení
AKCE:	**PŘÍSTAVBA OBJEKTU SPRÁVNÍ BUDOVY NA POZ.Č.PARC. 2406/8, k.ú.LIBUŠÍN**
OBSAH:	**SITUACE**

ARCHITEKTURA & DESIGN
Ing. arch. Martin Zajíček
Nosačická 1039/5,
274 01 Slaný
e-mail: martin.zajicek@archdes.cz

MĚŘÍTKO:	1:1000
DATUM:	07/2017
Č.VÝKRESU:	1

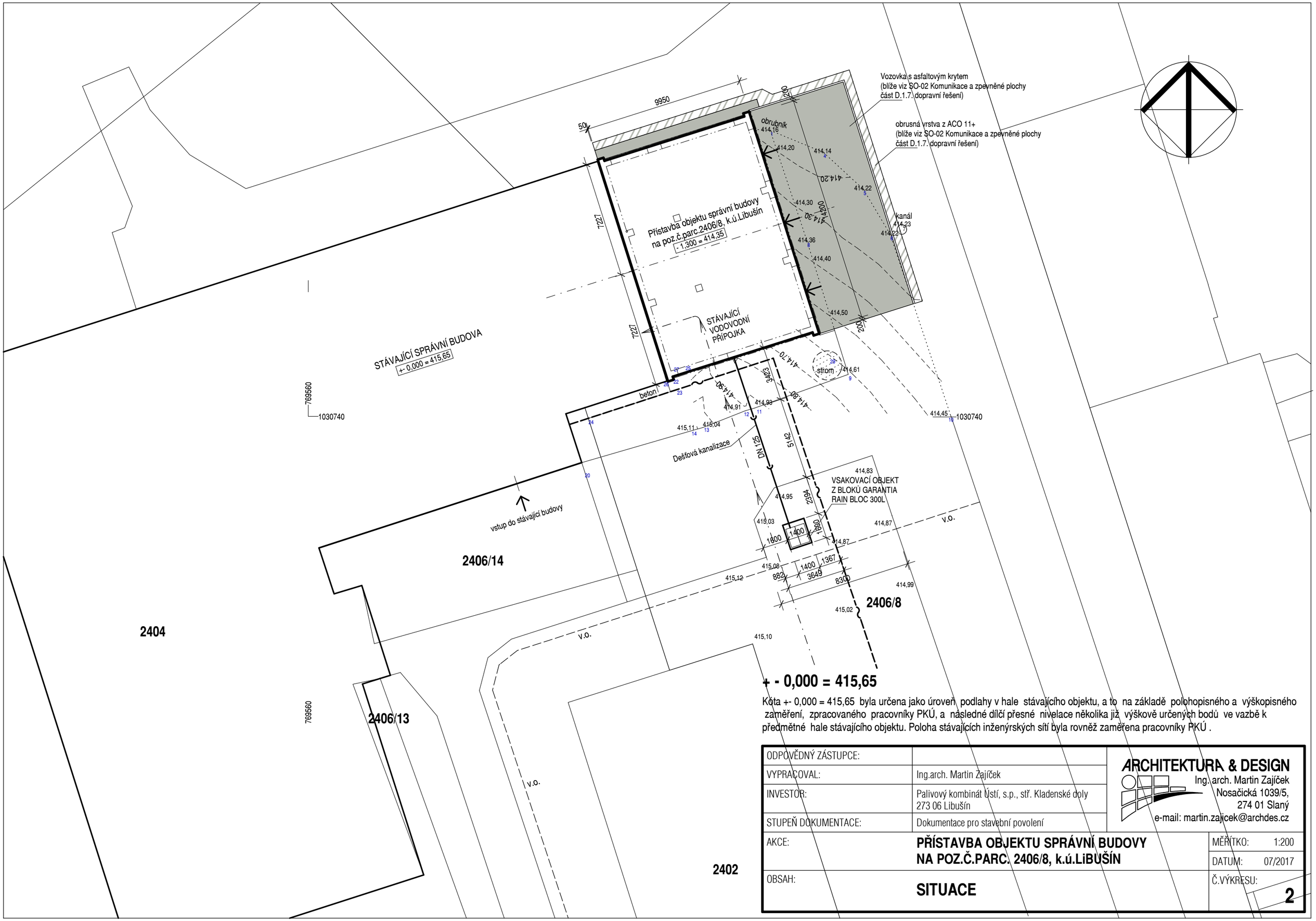

+ - 0,000 = 415,65

Kóta +- 0,000 = 415,65 byla určena jako úroveň podlahy v hale stávajícího objektu, a to na základě polohopisného a výškopisného zaměření, zpracovaného pracovníky PKÚ, a následné dílčí přesné nivelace několika již výškově určených bodů ve vazbě k předmětné hale stávajícího objektu. Poloha stávajících inženýrských sítí byla rovněž zaměřena pracovníky PKÚ .

ODPOVĚDNÝ ZÁSTUPCE:		ARCHITEKTURA & DESIGN Ing. arch. Martin Zajíček Nosačická 1039/5, 274 01 Slaný e-mail: martin.zajicek@archdes.cz
VYPRACOVAL:	Ing.arch. Martin Zajíček	
INVESTOR:	Palivový kombinát Ústí, s.p., stř. Kladenské doly 273 06 Libušín	
STUPEŇ DOKUMENTACE:	Dokumentace pro stavební povolení	
AKCE:	**PŘÍSTAVBA OBJEKTU SPRÁVNÍ BUDOVY NA POZ.Č.PARC. 2406/8, k.ú.LiBUŠÍN**	MĚŘÍTKO: 1:200 DATUM: 07/2017
OBSAH:	**SITUACE**	Č.VÝKRESU: **2**

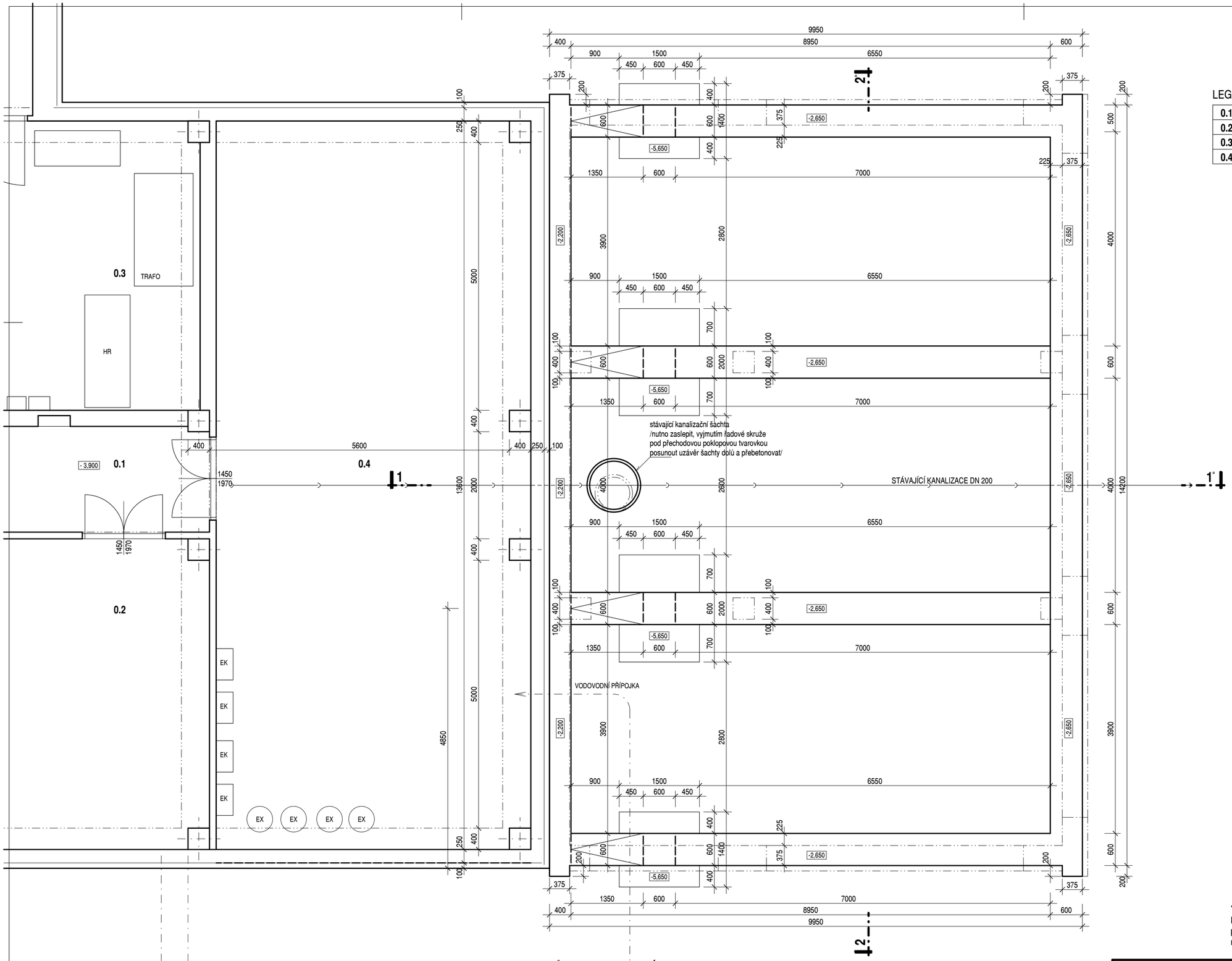

PŮDORYS 1.PP / ZÁKLADY /přístavba/

1/50

LEGENDA MÍSTNOSTI STÁVAJÍCÍCH

0.1	chodba	45,48m2	stávající
0.2	dílna údržby	36,48m2	stávající
0.3	rozvodna	31,49m2	stávající
0.4	elektrokotelna	79,26m2	stávající

+ - 0,000 = 415,65

Kóta +- 0,000 = 415,65 byla určena jako úroveň podlahy v halé stávajícího objektu, a to na základě polohopisného a výškopisného zaměření, zpracovaného pracovníky PKÚ, a následné dílčí přesné nivelace několika již výškově určených bodů ve vazbě k předmětné hale stávajícího objektu.

ODPOVĚDNÝ ZÁSTUPCE:		ARCHITEKTURA & DESIGN Ing. arch. Martin Zajíček Nosačická 1039/5, 274 01 Slaný e-mail: martin.zajicek@archdes.cz
VYPRACOVAL:	Ing.arch. Martin Zajíček	
INVESTOR:	Palivový kombinát Ústí, s.p., stř. Kladenské doly 273 06 Libušín	
STUPEŇ DOKUMENTACE:	Dokumentace pro stavební povolení	
AKCE:	**PŘÍSTAVBA OBJEKTU SPRÁVNÍ BUDOVY NA POZ.Č.PARC. 2406/8, k.ú.LiBUŠÍN**	MĚŘÍTKO: 1:50 DATUM: 07/2017
OBSAH:	**PŮDORYS 1.PP / ZÁKLADY** /přístavba/	Č.VÝKRESU: **3**

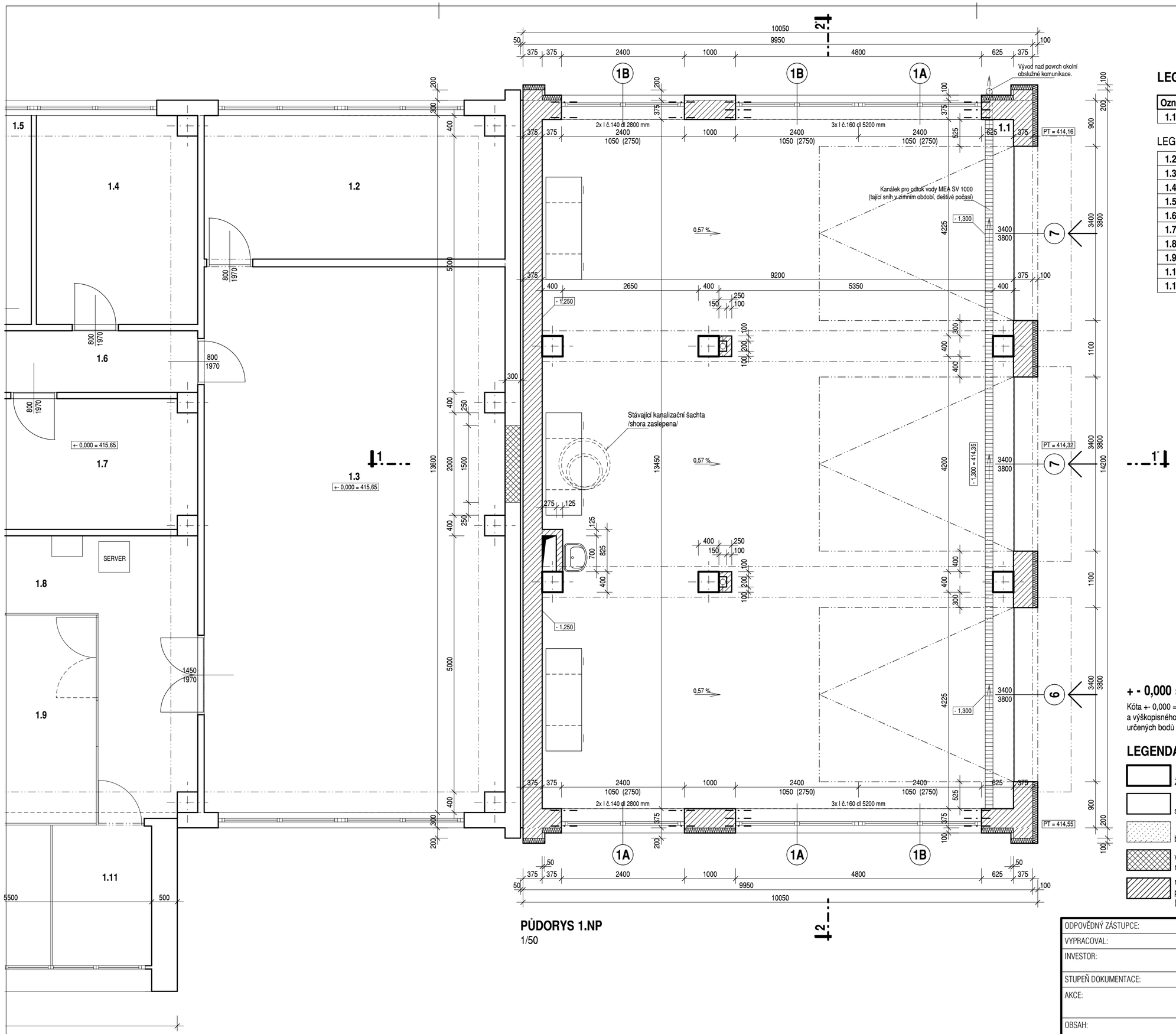

PŮDORYS 1.NP

1/50

LEGENDA MÍSTNOSTÍ

Ozn.	Popis místnosti	m2	podlaha
1.1	garáž	122,45m2	podlahovina SILIKAL

LEGENDA MÍSTNOSTI STÁVAJÍCÍCH

1.2	plnírna vzduchových lahví	2,37m2	stávající
1.3	čistá dílna / pohtovostní místnost	2,37m2	stávající
1.4	plnírna kyslíkových lahví	12,60m2	stávající
1.5	kancelář hlavního mechanika	12,70m2	stávající
1.6	chodba	21,70m2	stávající
1.7	sklad prac. oděvů	14,10m2	stávající
1.8	chodba / server	17,80m2	stávající
1.9	vstupní hala	49,40m2	stávající
1.10	zádveří	9,90m2	stávající
1.11	vrátnice	5,40m2	stávající

+ - 0,000 = 415,65

Kóta +- 0,000 = 415,65 byla určena jako úroveň podlahy v halé stávajícího objektu, a to na základě polohopisného a výškopisného zaměření, zpracovaného pracovníky PKÚ, a následné dílčí přesné nivelace několika již výškově určených bodů ve vazbě k předmětné hale stávajícího objektu.

LEGENDA MATERIÁLŮ

- ŽB konstrukce
- stávající zdivo
- bourané zdivo
- vnitřní nosné zdivo a dozdívky stávajícího zdiva z cihel pálených plných CP (290/140/65 mm) na maltu MVC 25
- nosné obvodové zdivo tl.375 mm z přesných tvárnic YTONG P4 - 500 (375/249/499) na maltu pro přesné tvárnice, vnitřní příčky z přesných příčkovek P2-500 (100x249x599) a P2-500 (125x249x599) na maltu pro přesné tvárnice.

ODPOVĚDNÝ ZÁSTUPCE:		ARCHITEKTURA & DESIGN Ing. arch. Martin Zajíček Nosačická 1039/5, 274 01 Slaný e-mail: martin.zajicek@archdes.cz
VYPRACOVAL:	Ing.arch. Martin Zajíček	
INVESTOR:	Palivový kombinát Ústí, s.p., stř. Kladenské doly 273 06 Libušín	
STUPEŇ DOKUMENTACE:	Dokumentace pro stavební povolení	
AKCE:	**PŘÍSTAVBA OBJEKTU SPRÁVNÍ BUDOVY NA POZ.Č.PARC. 2406/8, k.ú.LiBUŠÍN**	MĚŘÍTKO: 1:50 DATUM: 07/2017
OBSAH:	**PŮDORYS 1.NP**	Č.VÝKRESU: **4**

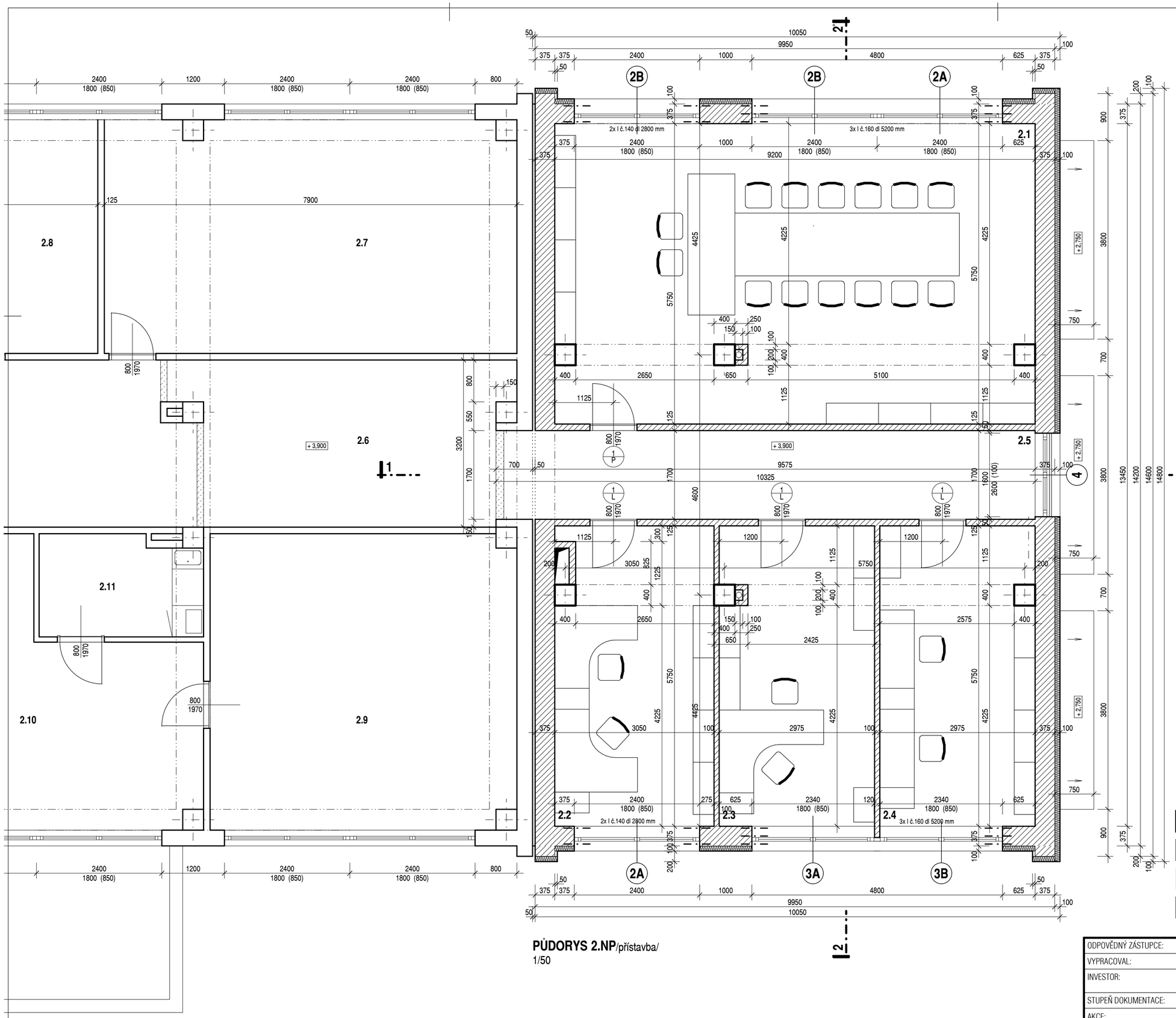

PŮDORYS 2.NP/přístavba/
1/50

LEGENDA MÍSTNOSTÍ

Ozn.	Popis místnosti	m2	podlaha
2.1	školicí místnost	52,12m2	PVC
2.2	kancelář	17,05m2	PVC
2.3	kancelář	16,99m2	PVC
2.4	kancelář	16,95m2	PVC
2.5	chodba	17,55m2	PVC

LEGENDA MÍSTNOSTÍ STÁVAJÍCÍCH

2.6	chodba	51,78m2	stávající
2.7	kancelář techniků	35,60m2	stávající
2.8	kancelář zástupce ředitele	19,70m2	stávající
2.9	kancelář ředitele	32,90m2	stávající
2.10	kancelář	29,15m2	stávající
2.11	kuchyňka	5,55m2	stávající

+ - 0,000 = 415,65

Kóta +- 0,000 = 415,65 byla určena jako úroveň podlahy v halé stávajícího objektu, a to na základě polohopisného a výškopisného zaměření, zpracovaného pracovníky PKÚ, a následné dílčí přesné nivelace několika již výškově určených bodů ve vazbě k předmětné hale stávajícího objektu.

LEGENDA MATERIÁLŮ

- ŽB konstrukce
- stávající zdivo
- bourané zdivo
- nosné obvodové zdivo tl.375 mm z přesných tvárnic YTONG P4 - 500 (375/249/499) na maltu pro přesné tvárnice, vnitřní příčky z přesných příčkovek P2-500 (100x249x599) a P2-500 (125x249x599) na maltu pro přesné tvárnice.

ODPOVĚDNÝ ZÁSTUPCE:		ARCHITEKTURA & DESIGN Ing. arch. Martin Zajíček Nosačická 1039/5, 274 01 Slaný e-mail: martin.zajicek@archdes.cz
VYPRACOVAL:	Ing.arch. Martin Zajíček	
INVESTOR:	Palivový kombinát Ústí, s.p., stř. Kladenské doly 273 06 Libušín	
STUPEŇ DOKUMENTACE:	Dokumentace pro stavební povolení	
AKCE:	**PŘÍSTAVBA OBJEKTU SPRÁVNÍ BUDOVY NA POZ.Č.PARC. 2406/8, k.ú.LiBUŠÍN**	MĚŘÍTKO: 1:50 DATUM: 07/2017
OBSAH:	**PŮDORYS 2.NP**	Č.VÝKRESU: **5**

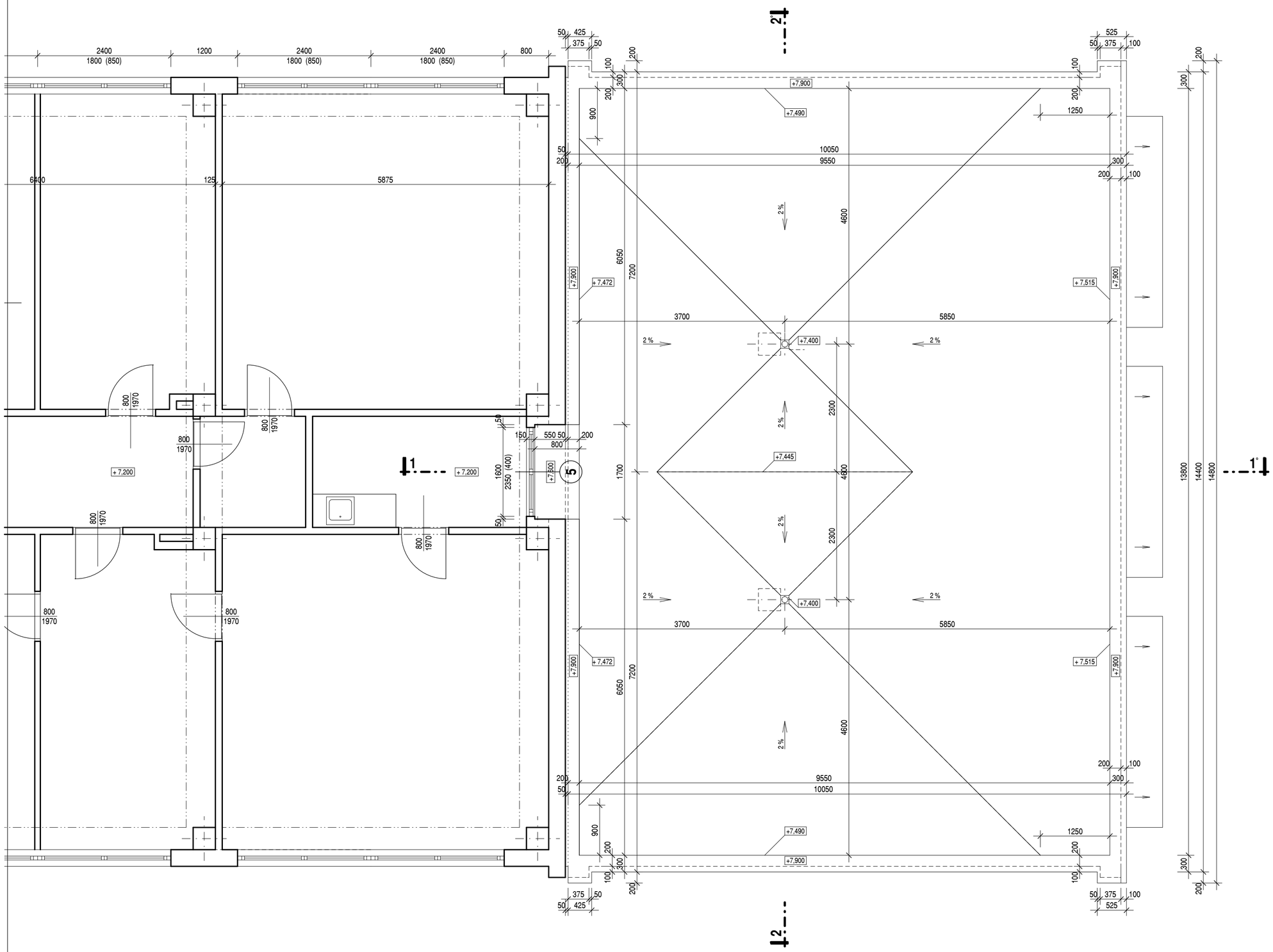

PŮDORYS 3.NP / STŘECHA

1/50

+ - 0,000 = 415,65

Kóta +- 0,000 = 415,65 byla určena jako úroveň podlahy v halé stávajícího objektu, a to na základě polohopisného a výškopisného zaměření, zpracovaného pracovníky PKÚ, a následné dílčí přesné nivelace několika již výškově určených bodů ve vazbě k předmětné hale stávajícího objektu.

LEGENDA MATERIÁLŮ

obvodové zdivo atiky v tl.200 mm z přesných tvárnic YTONG P4 - 500 (200x249x499) na maltu pro přesné tvárnice, výstupky na nárožích z přířezů přesných tvárnic P4-500 (375x249x499) na maltu pro přesné tvárnice.

ODPOVĚDNÝ ZÁSTUPCE:		ARCHITEKTURA & DESIGN Ing. arch. Martin Zajíček Nosačická 1039/5, 274 01 Slaný e-mail: martin.zajicek@archdes.cz
VYPRACOVAL:	Ing.arch. Martin Zajíček	
INVESTOR:	Palivový kombinát Ústí, s.p., stř. Kladenské doly 273 06 Libušín	
STUPEŇ DOKUMENTACE:	Dokumentace pro stavební povolení	
AKCE:	**PŘÍSTAVBA OBJEKTU SPRÁVNÍ BUDOVY NA POZ.Č.PARC. 2406/8, k.ú.LIBUŠÍN**	MĚŘÍTKO: 1:50 DATUM: 07/2017
OBSAH:	**PŮDORYS 3.NP / STŘECHA**	Č.VÝKRESU: **6**

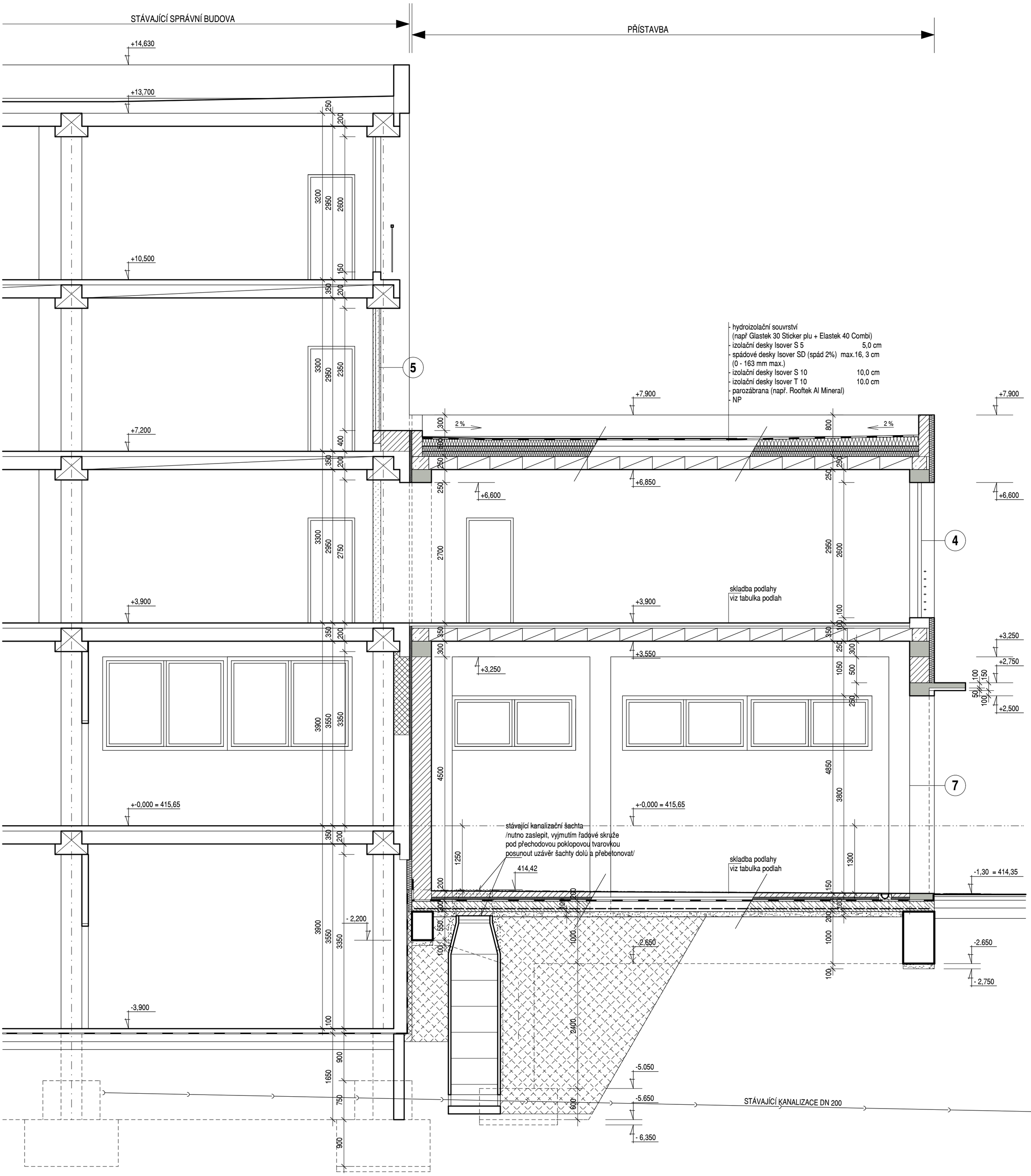

ŘEZ 1/1˚/částečný/
1/50

LEGENDA MATERIÁLŮ

- ŽB konstrukce
- stávající zdivo
- bourané zdivo
- vnitřní nosné zdivo a dozdívky stávajícího zdiva z cihel pálených plných CP (290/140/65 mm) na maltu MVC 25
- nosné obvodové zdivo tl.375 mm z přesných tvárnic YTONG P4 - 500 (375/249/499) na maltu pro přesné tvárnice, vnitřní příčky z přesných příčkovek P2-500 (100x249x599) a P2-500 (125x249x599) na maltu pro přesné tvárnice.

+ - 0,000 = 415,65

Kóta +- 0,000 = 415,65 byla určena jako úroveň podlahy v halé stávajícího objektu, a to na základě polohopisného a výškopisného zaměření, zpracovaného pracovníky PKÚ, a následné dílčí přesné nivelace několika již výškově určených bodů ve vazbě k předmětné hale stávajícího objektu.

ODPOVĚDNÝ ZÁSTUPCE:		ARCHITEKTURA & DESIGN Ing. arch. Martin Zajíček Nosačická 1039/5, 274 01 Slaný e-mail: martin.zajicek@archdes.cz
VYPRACOVAL:	Ing.arch. Martin Zajíček	
INVESTOR:	Palivový kombinát Ústí, s.p., stř. Kladenské doly 273 06 Libušín	
STUPEŇ DOKUMENTACE:	Dokumentace pro stavební povolení	
AKCE:	**PŘÍSTAVBA OBJEKTU SPRÁVNÍ BUDOVY NA POZ.Č.PARC. 2406/8, k.ú.LiBUŠÍN**	MĚŘÍTKO: 1:50 DATUM: 07/2017
OBSAH:	**ŘEZ 1/1**˚/částečný/	Č.VÝKRESU: **7**

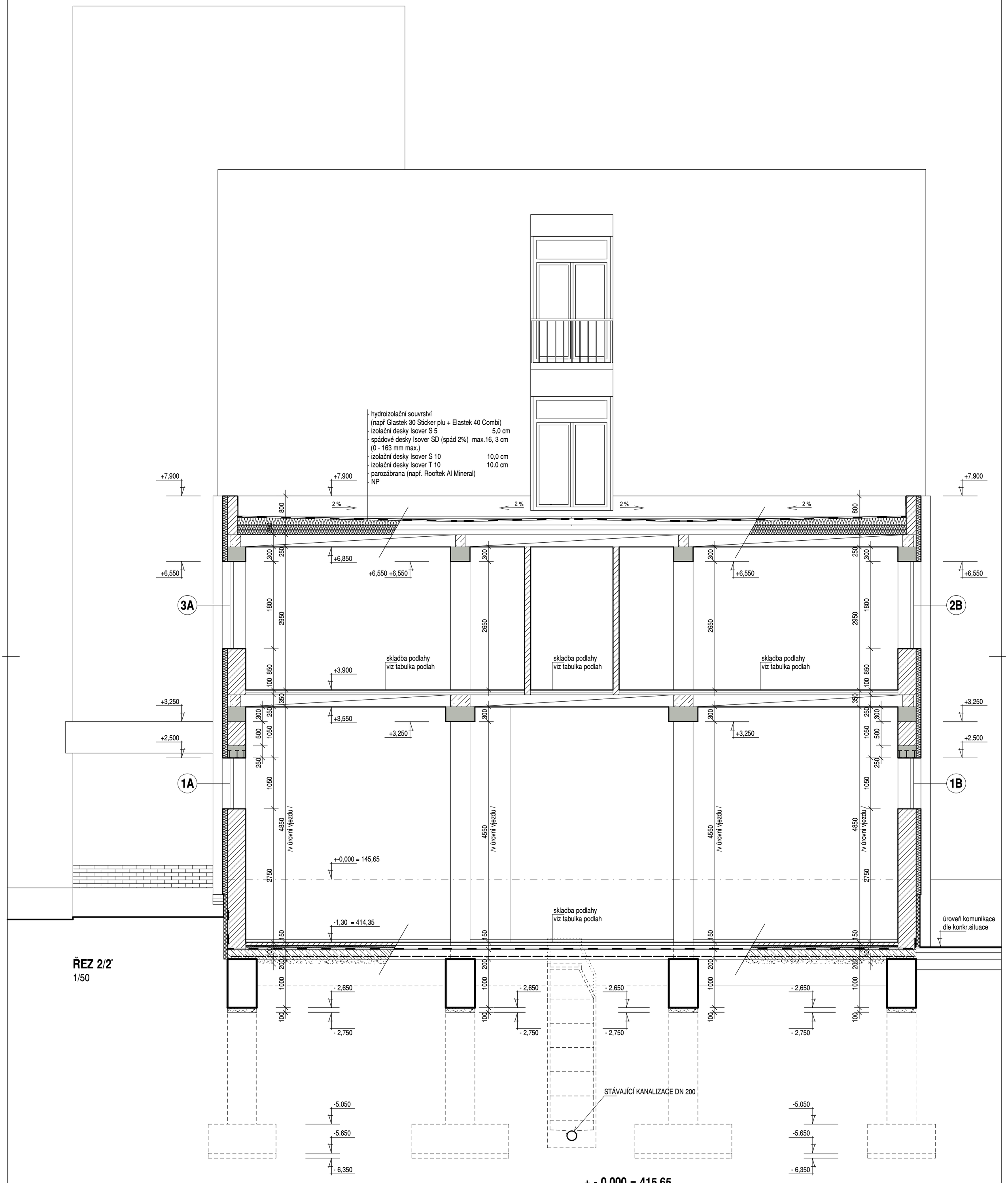

ŘEZ 2/2°
1/50

+ - 0,000 = 415,65

Kóta +- 0,000 = 415,65 byla určena jako úroveň podlahy v halé stávajícího objektu, a to na základě polohopisného a výškopisného zaměření, zpracovaného pracovníky PKÚ, a následné dílčí přesné nivelace několika již výškově určených bodů ve vazbě k předmětné hale stávajícího objektu.

LEGENDA MATERIÁLŮ

- ŽB konstrukce
- stávající zdivo
- bourané zdivo
- vnitřní nosné zdivo a dozdívky stávajícího zdiva z cihel pálených plných CP (290/140/65 mm) na maltu MVC 25
- nosné obvodové zdivo tl.375 mm z přesných tvárnic YTONG P4 - 500 (375/249/499) na maltu pro přesné tvárnice, vnitřní příčky z přesných příčkovek P2-500 (100x249x599) a P2-500 (125x249x599) na maltu pro přesné tvárnice.

ODPOVĚDNÝ ZÁSTUPCE:		ARCHITEKTURA & DESIGN Ing. arch. Martin Zajíček Nosačická 1039/5, 274 01 Slaný e-mail: martin.zajicek@archdes.cz
VYPRACOVAL:	Ing.arch. Martin Zajíček	
INVESTOR:	Palivový kombinát Ústí, s.p., stř. Kladenské doly 273 06 Libušín	
STUPEŇ DOKUMENTACE:	Dokumentace pro stavební povolení	
AKCE:	**PŘÍSTAVBA OBJEKTU SPRÁVNÍ BUDOVY NA POZ.Č.PARC. 2406/8, k.ú.LiBUŠÍN**	MĚŘÍTKO: 1:50 DATUM: 07/2017
OBSAH:	**ŘEZ 2/2°**	Č.VÝKRESU: **8**

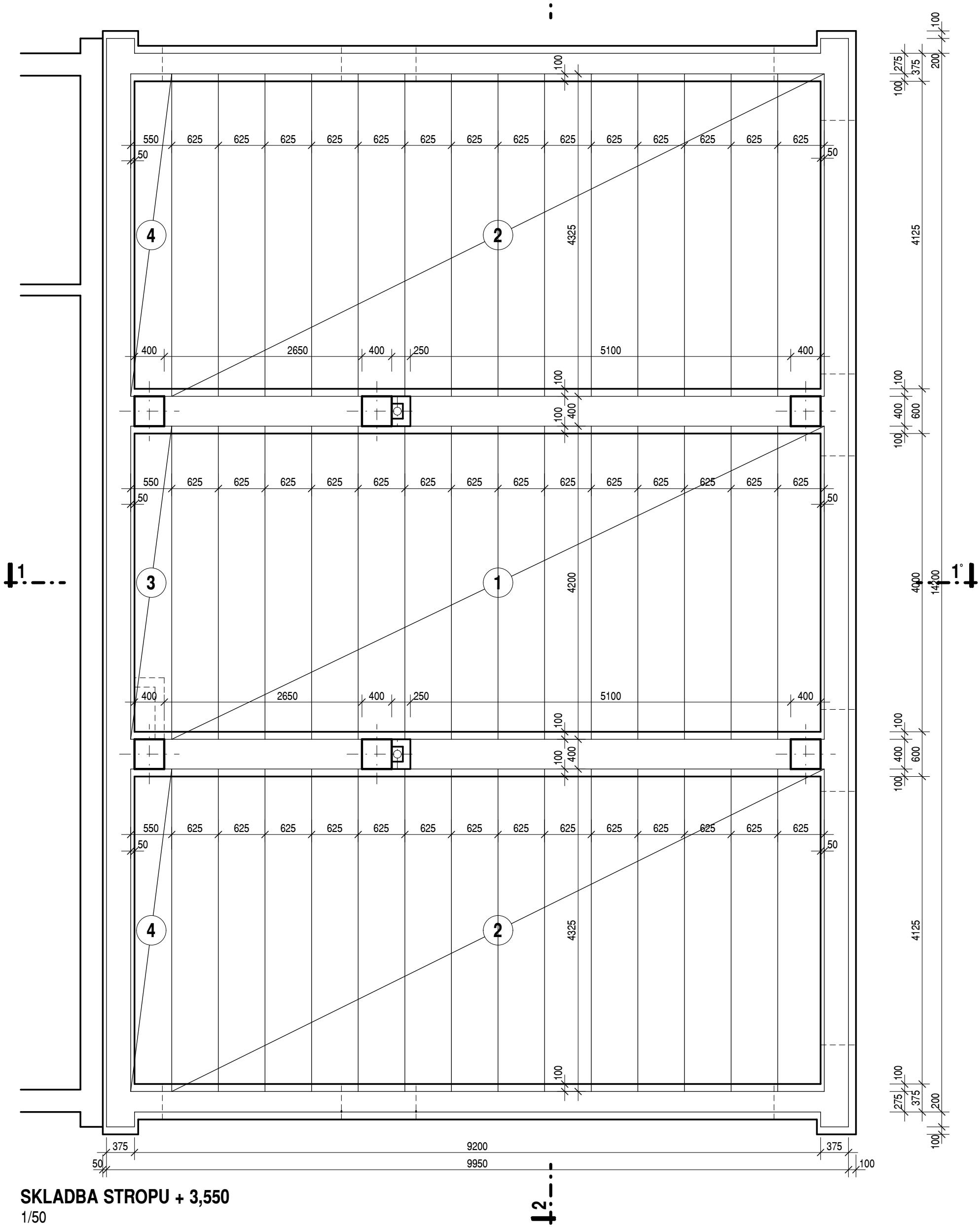

SKLADBA STROPU + 3,550

1/50

VÝPIS STROPNÍCH PANELŮ YTONG

Ozn.	Značka panelu	L [mm]	B [mm]	V [mm]	ks
1	P 4,4 - 700	4 200	625	240	14
2	P 4,4 - 700	4 325	625	240	28
3	P 4,4 - 600	4 200	550	240	1
4	P 4,4 - 600	4 325	550	240	2

ODPOVĚDNÝ ZÁSTUPCE:		ARCHITEKTURA & DESIGN Ing. arch. Martin Zajíček Nosačická 1039/5, 274 01 Slaný e-mail: martin.zajicek@archdes.cz
VYPRACOVAL:	Ing.arch. Martin Zajíček	
INVESTOR:	Palivový kombinát Ústí, s.p., stř. Kladenské doly 273 06 Libušín	
STUPEŇ DOKUMENTACE:	Dokumentace pro stavební povolení	
AKCE:	**PŘÍSTAVBA OBJEKTU SPRÁVNÍ BUDOVY NA POZ.Č.PARC. 2406/8, k.ú.LiBUŠÍN**	MĚŘÍTKO: 1:50 DATUM: 07/2017
OBSAH:	**SKLADBA STROPU +3,550**	Č.VÝKRESU: **9**

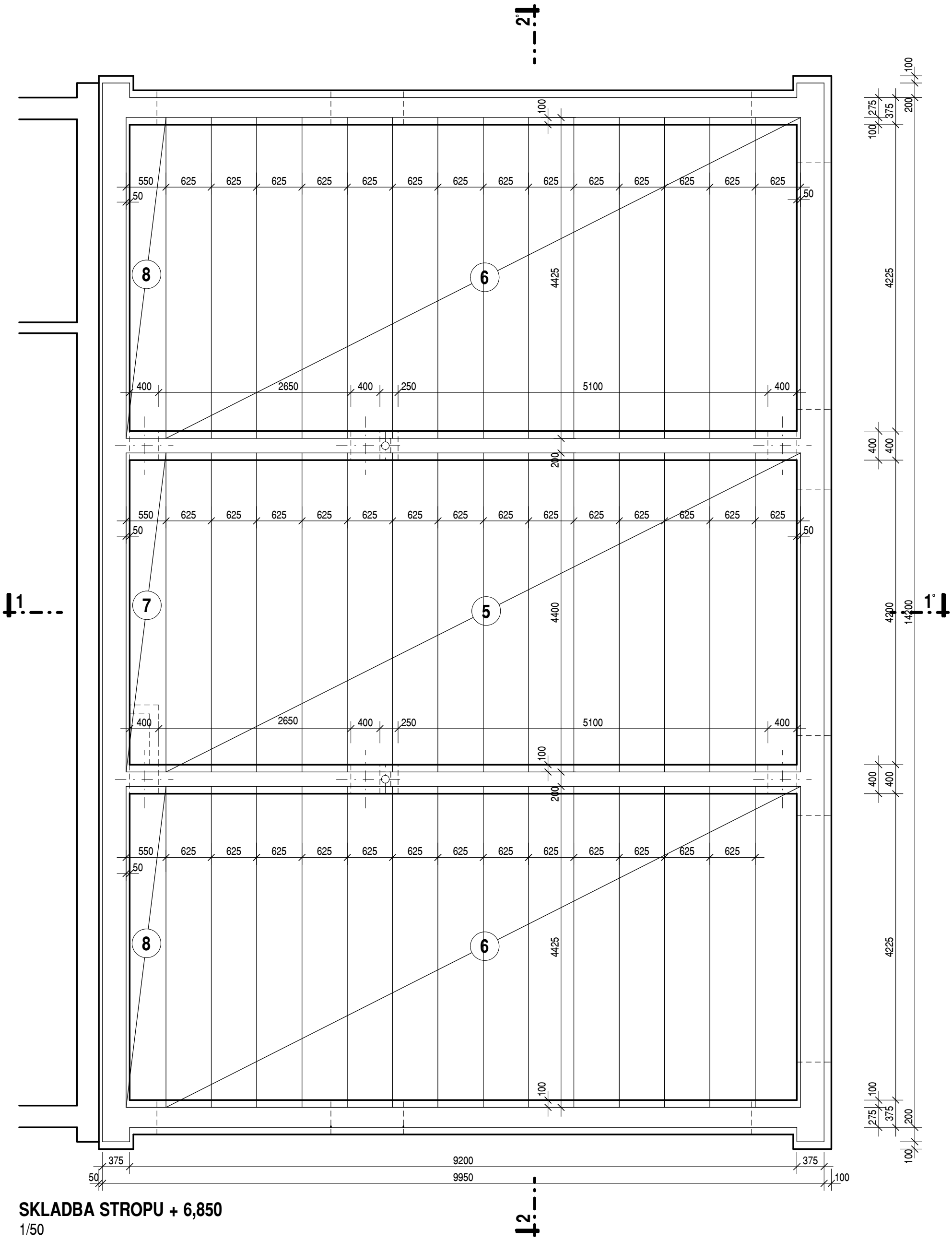

SKLADBA STROPU + 6,850

1/50

VÝPIS STROPNÍCH PANELŮ YTONG

Ozn.	Značka panelu	L [mm]	B [mm]	V [mm]	ks
5	P 4,4 - 700	4 400	625	240	14
6	P 4,4 - 700	4 425	625	240	28
7	P 4,4 - 600	4 400	550	240	1
8	P 4,4 - 600	4 425	550	240	2

ODPOVĚDNÝ ZÁSTUPCE:		ARCHITEKTURA & DESIGN Ing. arch. Martin Zajíček Nosačická 1039/5, 274 01 Slaný e-mail: martin.zajicek@archdes.cz
VYPRACOVAL:	Ing.arch. Martin Zajíček	
INVESTOR:	Palivový kombinát Ústí, s.p., stř. Kladenské doly 273 06 Libušín	
STUPEŇ DOKUMENTACE:	Dokumentace pro stavební povolení	
AKCE:	**PŘÍSTAVBA OBJEKTU SPRÁVNÍ BUDOVY NA POZ.Č.PARC. 2406/8, k.ú.LiBUŠÍN**	MĚŘÍTKO: 1:50 DATUM: 07/2017
OBSAH:	**SKLADBA STROPU +6,850**	Č.VÝKRESU: **10**

POHLED JIHOVÝCHODNÍ /částečný/
1/50

ODPOVĚDNÝ ZÁSTUPCE:		**ARCHITEKTURA & DESIGN** Ing. arch. Martin Zajíček, Nosačická 1039/5, 274 01 Slaný, e-mail: martin.zajicek@archdes.cz
VYPRACOVAL:	Ing.arch. Martin Zajíček	
INVESTOR:	Palivový kombinát Ústí, s.p., stř. Kladenské doly 273 06 Libušín	
STUPEŇ DOKUMENTACE:	Dokumentace pro stavební povolení	
AKCE:	**PŘÍSTAVBA OBJEKTU SPRÁVNÍ BUDOVY NA POZ.Č.PARC. 2406/8, k.ú.LiBUŠÍN**	MĚŘÍTKO: 1:100
		DATUM: 07/2017
OBSAH:	**POHLED JIHOVÝCHODNÍ**	Č.VÝKRESU: **11**

POHLED SEVEROVÝCHODNÍ /částečný/
1/50

ODPOVĚDNÝ ZÁSTUPCE:		ARCHITEKTURA & DESIGN Ing. arch. Martin Zajíček Nosačická 1039/5, 274 01 Slaný e-mail: martin.zajicek@archdes.cz
VYPRACOVAL:	Ing.arch. Martin Zajíček	
INVESTOR:	Palivový kombinát Ústí, s.p., stř. Kladenské doly 273 06 Libušín	
STUPEŇ DOKUMENTACE:	Dokumentace pro stavební povolení	
AKCE:	**PŘÍSTAVBA OBJEKTU SPRÁVNÍ BUDOVY NA POZ.Č.PARC. 2406/8, k.ú.LIBUŠÍN**	MĚŘÍTKO: 1:100 DATUM: 07/2017
OBSAH:	**POHLED SEVEROVÝCHODNÍ** /částečný/	Č.VÝKRESU: **12**

POHLED SEVEROZÁPADNÍ /částečný/
1/50

ODPOVĚDNÝ ZÁSTUPCE:		**ARCHITEKTURA & DESIGN** Ing. arch. Martin Zajíček, Nosačická 1039/5, 274 01 Slaný, e-mail: martin.zajicek@archdes.cz
VYPRACOVAL:	Ing.arch. Martin Zajíček	
INVESTOR:	Palivový kombinát Ústí, s.p., stř. Kladenské doly 273 06 Libušín	
STUPEŇ DOKUMENTACE:	Dokumentace pro stavební povolení	
AKCE:	**PŘÍSTAVBA OBJEKTU SPRÁVNÍ BUDOVY NA POZ.Č.PARC. 2406/8, k.ú.LiBUŠÍN**	MĚŘÍTKO: 1:100
		DATUM: 07/2017
OBSAH:	**POHLED SEVEROZÁPADNÍ** /částečný/	Č.VÝKRESU: **13**

ODPOVĚDNÝ ZÁSTUPCE:		ARCHITEKTURA & DESIGN Ing. arch. Martin Zajíček Nosačická 1039/5, 274 01 Slaný e-mail: martin.zajicek@archdes.cz
VYPRACOVAL:	Ing.arch. Martin Zajíček	
INVESTOR:	Palivový kombinát Ústí, s.p., stř. Kladenské doly 273 06 Libušín	
STUPEŇ DOKUMENTACE:	Dokumentace pro stavební povolení	
AKCE:	**PŘÍSTAVBA OBJEKTU SPRÁVNÍ BUDOVY NA POZ.Č.PARC. 2406/8, k.ú.LIBUŠÍN**	MĚŘÍTKO: DATUM: 07/2017
OBSAH:	**TABULKA OKEN, DVEŘÍ**	Č.VÝKRESU: **14**

Ozn.	schemat.zobrazení	rozměr	ks	popis
1A	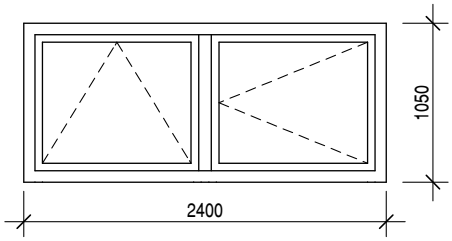	2400 / 1050	3	plastové okno dovnitř otevíravé, dvoukřídlé, s křídlem otevíravým levým a sklopným pravým, ovládaným převodníkem, okno se sloupkem uprostřed, 2400 / 1050 mm (parapet 2750 mm) profil Aluplast Ideal 8000, barva bílá, zaskleno trojskly se skly čirými průhlednými, bezpečnostními Conex,
1B	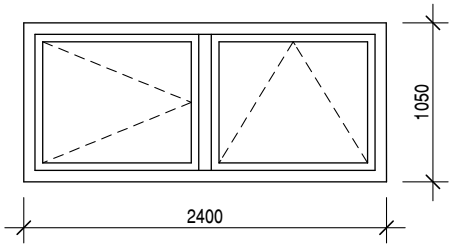	2400 / 1050	3	plastové okno dovnitř otevíravé, dvoukřídlé, s křídlem otevíravým pravým a sklopným levým, ovládaným převodníkem, okno se sloupkem uprostřed, 2400 / 1050 mm (parapet 2750 mm) profil Aluplast Ideal 8000, barva bílá, zaskleno trojskly se skly čirými průhlednými, bezpečnostními Conex,
2A	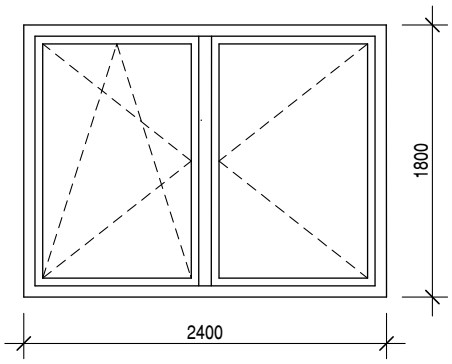	2400 / 1800	2	plastové okno dovnitř otevíravé, dvoukřídlé, s křídlem otevíravým levým a otevíravým s kippem, pravým, se sloupkem uprostřed, 2400 / 1800 mm profil Aluplast Ideal 8000, barva bílá, zaskleno trojskly se skly průhlednými, kování dle požadavku investora
2B	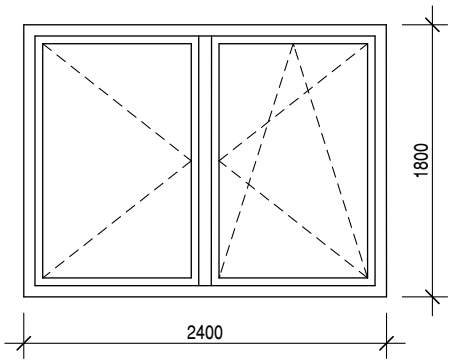	2400 / 1800	2	plastové okno dovnitř otevíravé, dvoukřídlé, s křídlem otevíravým, pravým a otevíravým s kippem, levým, se sloupkem uprostřed, 2400 / 1800 mm profil Aluplast Ideal 8000, barva bílá, zaskleno trojskly se skly průhlednými, kování dle požadavku investora
3A	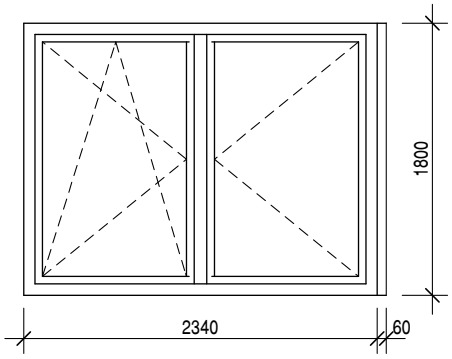	2340 / 1800	1	plastové okno dovnitř otevíravé, dvoukřídlé, s křídlem otevíravým, levým a otevíravým s kippem, pravým, se sloupkem uprostřed, 2340 / 1800 mm profil Aluplast Ideal 8000, barva bílá, zaskleno trojskly se skly čirými průhlednými, kování dle požadavku investora, svislé rozšíření š.60 mm

UPOZORNĚNÍ: Rozměry oken uváděny jako skladebné !

Ozn.	schemat.zobrazení	rozměr	ks	popis
3B	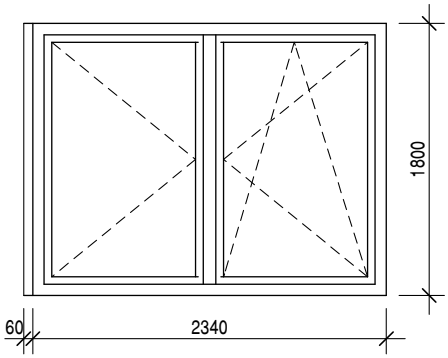	2340 / 1800	1	plastové okno dovnitř otevíravé, dvoukřídlé, s křídlem otevíravým, levým a otevíravým s kippem, pravým, se sloupkem uprostřed, 2340 / 1800 mm profil Aluplast Ideal 8000, barva bílá, zaskleno trojskly se skly čirými průhlednými, kování dle požadavku investora, svislé rozšíření š.60 mm
4	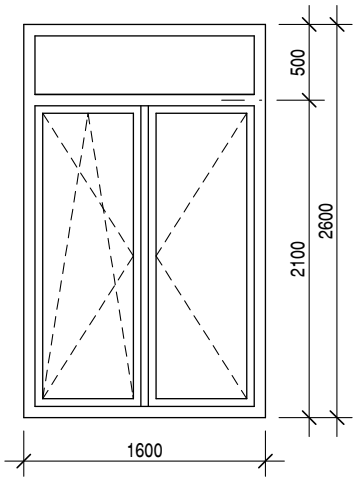	1600 / 2600	1	plastové okno dovnitř otevíravé, dvoukřídlé s nadsvětlíkem, s křídlem otevíravým, levým a otevíravým s kippem, pravým, 1600 / 2600 mm, nadsvětlík pevně zasklený, profil Aluplast Ideal 8000, barva bílá, zaskleno trojskly se skly čirými průhlednými, kování dle požadavku investora
5	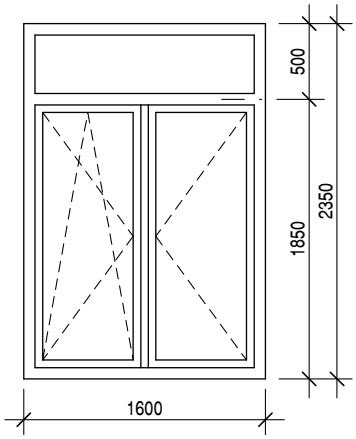	1600 / 2350	1	plastové okno dovnitř otevíravé, dvoukřídlé s nadsvětlíkem, s křídlem otevíravým, levým a otevíravým s kippem, pravým, 1600 / 2350 mm, nadsvětlík pevně zasklený, profil Aluplast Ideal 8000, barva bílá, zaskleno trojskly se skly čirými průhlednými, kování dle požadavku investora

UPOZORNĚNÍ: Rozměry oken uváděny jako skladebné !

Ozn.	schemat.zobrazení	rozměr	ks	popis
6	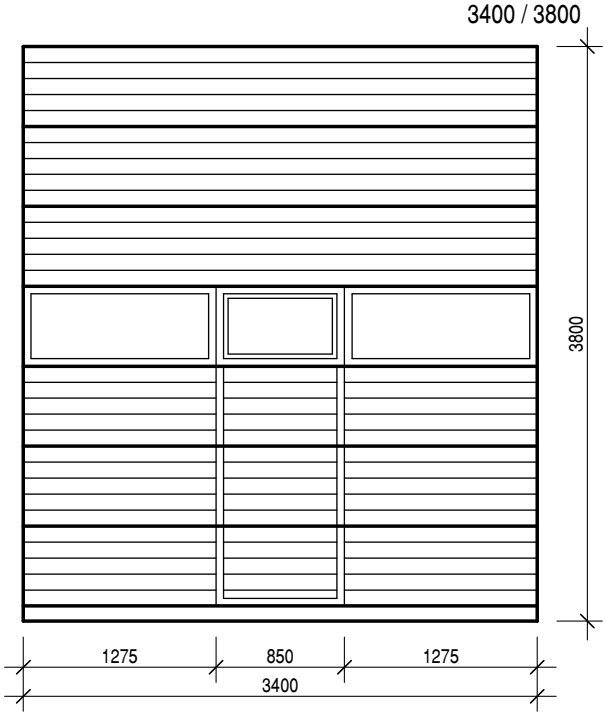	3400 / 3800	1	Průmyslová sekční vrata TRIDO, sendvič.sekce tl.40 mm vyplněny polyuretanovou pěnou, 3400 / 3800 mm, vzhled INDUSTRY T6, design LAMELA, povrch STUCCO, barva bílá RAL 9016, personální dveře š.850 mm uprostřed, ve střední sekci vodorovné prosklení,
7	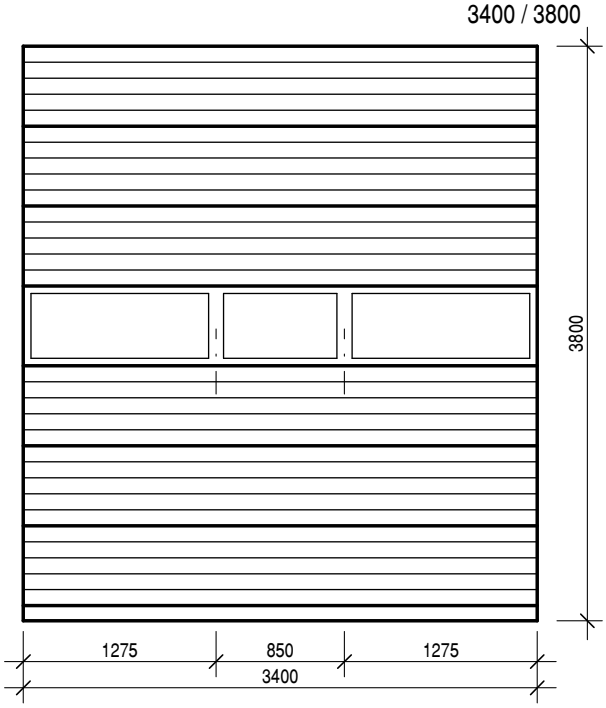	3400 / 3800	2	Průmyslová sekční vrata TRIDO, sendvič.sekce tl.40 mm vyplněny polyuretanovou pěnou, 3400 / 3800 mm, vzhled INDUSTRY T6, design LAMELA, povrch STUCCO, barva bílá RAL 9016, ve střední sekci vodorovné prosklení, osové členění prosklení dle členění vrat s pers.dveřmi (pol.6)

UPOZORNĚNÍ: Rozměry oken uváděny jako skladebné !

Ozn.	schemat.zobrazení	rozměr	ks	popis
1/P	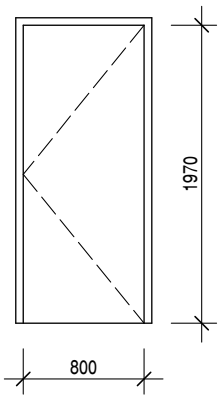	800/1970	1	dřevěné vnitřní dveřní křídlo pro dveře jednokřídlé, plné, do obložkové zárubně, pravé, 800/1970 mm, barevné a tvarové provedení: dle interieru a volby investora kování dle volby investora
1/L	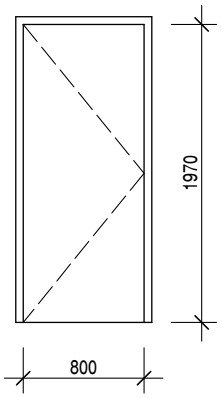	800/1970	3	dřevěné vnitřní dveřní křídlo pro dveře jednokřídlé, plné, do obložkové zárubně, levé, 800/1970 mm, barevné a tvarové provedení: dle interieru a volby investora kování dle volby investora

UPOZORNĚNÍ: Rozměry oken uváděny jako skladebné !

ODPOVĚDNÝ ZÁSTUPCE:		ARCHITEKTURA & DESIGN Ing. arch. Martin Zajíček Nosačická 1039/5, 274 01 Slaný e-mail: martin.zajicek@archdes.cz
VYPRACOVAL:	Ing.arch. Martin Zajíček	
INVESTOR:	Palivový kombinát Ústí, s.p., stř. Kladenské doly 273 06 Libušín	
STUPEŇ DOKUMENTACE:	Dokumentace pro stavební povolení	
AKCE:	**PŘÍSTAVBA OBJEKTU SPRÁVNÍ BUDOVY NA POZ.Č.PARC. 2406/8, k.ú.LIBUŠÍN**	MĚŘÍTKO: DATUM: 07/2017
OBSAH:	**TABULKA PODLAH**	Č.VÝKRESU: **15**

SKLADBA PODLAH

2.1. Podlahy 1.NP

/místnost č.1.1/

- podlahovina SILIKAL z metakrylátových pryskyřic		0,5	cm
- bet.mazanina se sítí o 6x150 x 6/150 mm (9-14 cm)	max	14,0	cm
(ve spádu, tl 9 - 14 cm)			
- PE folie			
- STYROFOAM FLOORMATE 500		5,0	cm
- Foalbit, NP		0,5	cm
celkem	max.	**20,0**	**cm**
- podkladní ŽB deska se sítí 8/150 x 8/150 mm		**20,0**	**cm**
při obou površích			
- hutněný štěrkopískový zásyp		**10,0**	**cm**

2.2. Podlahy 2.NP

/místnosti č. 2.1, 2.2, 2.3, 2.4, 2.5/

- vinyl.podlahovina	0,5	cm
- vyrovnávací stěrka	0,3	cm
- anhydrit.potěr	5,2	cm
- separační PE folie		
- podkladní desky Isover T-P 40	4,0	cm
(kročejová a tepelná izolace)		
- stropní konstrukce (panely YTONG tl.25 cm)	25,0	cm
celkem	**35,0**	**cm**

2.3. Skladba střechy

- hydroizolační souvrství			
(např. Glastek 30 Sticker plus + Elastek 40 Combi)			
- izolační desky Isover S 5		5,0	cm
- spádové desky Isover SD (spád 2%)	max.	16,5	cm
(0 - 163 mm max.)			
- izolační desky Isover S 10		10,0	cm
- izolační desky Isover T 10		10,0	cm
- parozábrana (např.Rooftek Al Mineral)			
- Np			
- stropní konstrukce (panely YTONG tl.25 cm)		25,0	cm
celkem		**66,5**	**cm**